401200-3

elna

SUPERMATIC, TRANSFORMA
AUTOMATIC, ZIG ZAG, ELNA
PLANA, JUNIOR

PIÈCES DE RECHANGE / ERSATZTEILE

SPARE PARTS / PIEZAS DE RECAMBIO

CATALOGUE DES PIÈCES DÉTACHÉES POUR LES MODÈLES

KATALOG DER EINZELTEILE FÜR DIE MODELLE

PARTS CATALOGUE FOR THE MODELS

CATALOGO DE LAS PIEZAS DE RECAMBIO PARA LOS MODELOS

ELNA

SUPERMATIC, TRANSFORMA
AUTOMATIC, ZIG ZAG, ELNA
PLANA, JUNIOR

à partir de la machine
ab Maschine
as from machine
desde la maquina
} No. 6'830'001

EDITION JANVIER 1968
AUSGABE JANUAR 1968
EDITION JANUARY 1968
EDICION ENERO 1968

TAVARO S.A. GENÈVE (SUISSE)

Printed in Switzerland

INTRODUCTION

Ce catalogue IIb est valable à partir de la machine à coudre no. 6'830'001~.

Le catalogue IIa (édition juin 1955 complétée) reste en vigueur jusqu'à la machine à coudre no. 6'830'000~.

EINFUEHRUNG

Dieser Katalog IIb ist ab Maschine Nr. 6'830'001~ gültig.

Der Katalog IIa (vervollständigte Ausgabe Juni 1955) bleibt bis zur Maschine Nr. 6'830'000~ in Kraft.

INTRODUCTION

This catalogue IIb is valid as from machine no. 6'830'001~.

The catalogue IIa (completed edition of June 1955) still applies up to machine no. 6'830'000~.

INTRODUCCION

Este catálogo IIb es válido desde la máquina de coser núm. 6'830'001~.

El catálogo IIa (edición Junio 1955 completada) queda en vigor hasta la máquina de coser núm. 6'830'000~.

CLASSIFICATION DES GROUPES
EINTEILUNG DER KLASSEN
CLASSIFICATION OF THE GROUPS
CLASIFICACION DE LOS GRUPOS

Modèles Modelle Types Modelos	Supermatic - Zig Zag - Transforma à bras libre Supermatic - Zig Zag - Transforma mit freiem Arm Supermatic - Zig Zag - Transforma with free arm Supermatic - Zig Zag - Transforma de brazo libre	A
Modèles Modelle Types Modelos	Plana à base plane Plana mit flachem Bett Plana with flat bed Plana con base plana	B
Modèles Modelle Types Modelos	Junior Junior Junior Junior	C
Modèles Modelle Types Modelos	ELNA, ELNA Zig Zag, ELNA Automatic et Plana ELNA, ELNA Zig Zag, ELNA Automatic und Plana ELNA, ELNA Zig Zag, ELNA Automatic and Plana ELNA, ELNA Zig Zag, ELNA Automatic y Plana	D
		E
		F
Accessoires Zubehör Accessories Accesorios		G
Répertoire numérique Nummern-Verzeichnis Drawing-number index Repertorio numérico		H

CODE - CODIGO

A	No. de catalogue Katalog Nr.	- Catalogue No. - Núm. de catálogo
	No. de dessin Zeichnung Nr.	- Drawing No. - Dibujo No.
	Désignation Bezeichnung	- Description - Designación
	Nombre Anzahl	- Quantity - Cantidad
	Validité de la pièce Gültigkeit des Ersatzteils	- Validity of the part - Validez de la pieza
	Poids unitaire Gewicht pro Stück	- Weight per unit - Peso unitario
	Prix unitaire Preis pro Stück	- Price per unit - Precio unitario

Astérisque (*) dans colonne B - Stock épuisé

Sternchen (*) in Kolonne B - Nicht mehr lieferbar

Asterisk (*) in column B - No longer available

Asterisco (*) en la columna B - Stock agotado

Cercle (°) dans la colonne A - Pièces également utilisées pour la Supermatic

Kreis (°) in Kolonne A - Teile auch für Supermatic verwendet

Circle (°) in column A - Parts also used for Supermatic

Círculo (°) en la columna A - Piezas igualmente utilizadas para la Supermatic

2 astérisques (**) dans la colonne E - Numéro du moteur

2 Sternchen (**) in Kolonne E - Motornummer

2 asterisks (**) in column E - Motor number

2 asteriscos (**) en la columna E - Número de motor

Croix (+) dans la colonne E - Première série

Pluszeichen (+) in Kolonne E - Erste Serie

Cross (+) in column E - First series

Cruz (+) en la columna E - Primera serie

TABLE DES MATIERES - INHALTSVERZEICHNIS
INDEX - TABLA DE MATERIAS

A

1	Socle, bâti inférieur, bâti supérieur Sockel, unteres Gehäuse, oberes Gehäuse Base, lower and upper casing Zócalo, cuerpo inferior, cuerpo superior
2	Arbre sup. et inf., volant, débrayage Obere Welle, untere Welle, Schwungrad und Kupplung Upper shaft, lower shaft, flywheel and coupling Arboles sup. y inf., volante, desembrague
3	Bâti inférieur Unteres Gehäuse Lower casing Cuerpo inferior
4	Crochet Greifer Shuttle Hook Portabobina
5	Cuirasse, dispositif d'échappement Schiffchenverschalung, Kapselöffnung Separating plate, thread release Coraza, dispositivo de escape
6	Commande de la machine Steuerung der Maschine Control of the machine Mando de la máquina
7	Berceau, barre presse-étoffe réglable Nadelschwinge-Mechanismus, regulierbare Stoffdrückerstange Cradle, presser-bar, pressure regulator Soporte barra aguja, barra prensatela reglable
8	Bobineur, tension supérieure Spuler, obere Fadenspannung Bobbin winder, upper thread tension Devanador, tensión superior
9	Dispositif Elnagraphe, réglage largeur de point Elnagraph-Vorrichtung, Stichbreiteeinstellung Elnagraph regulating device, stitch width adjustment Dispositivo Elnagrafo, regulación ancho puntada
10	Dispositif Elnagraphe, réglage longueur de point Elnagraph-Vorrichtung, Stichlängeeinstellung Elnagraph regulating device, stitch length adjustment Dispositivo Elnagrafo, regulación largo puntada
11	Dispositif ELNA Zig Zag ELNA Zig Zag Vorrichtung ELNA Zig Zag regulating device Dispositivo ELNA Zig Zag
12	Dispositif ELNA Transforma ELNA Transforma Vorrichtung ELNA Transforma regulating device Dispositivo ELNA Transforma
13	Moteur Motor Motor Motor
14	Lumière, cordon électrique Licht, Kabel Light, wiring Luz, cordón eléctrico
15	Plaque d'entrée, interrupteur Anschlussplatte, Schalter Switch plate, switch Placa de entrada, interruptor
16	Mallette Koffer Case Maleta

Printed in Switzerland

Janvier 1968

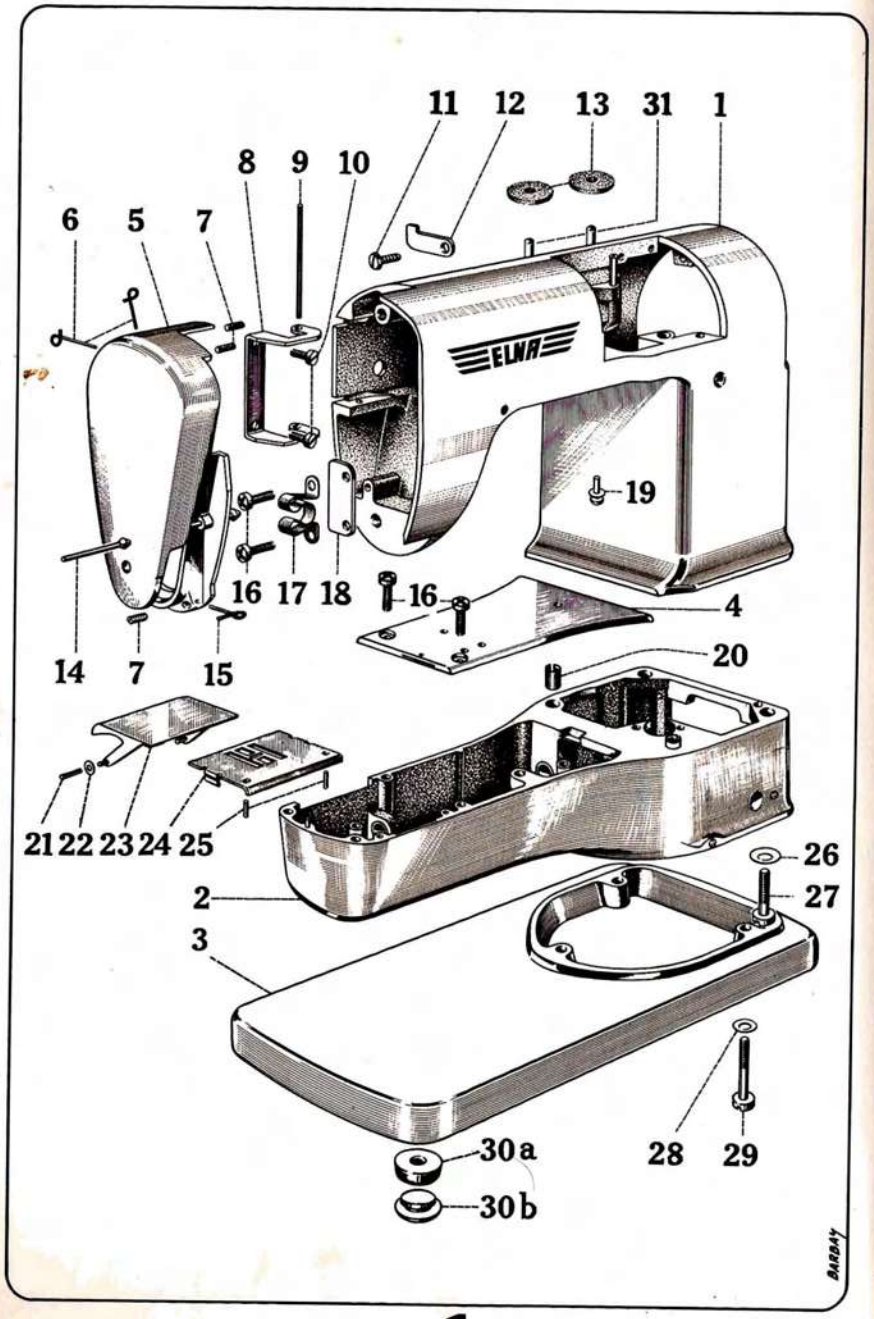

A1

A	B	C		D	E	F	G
1a	721509	Bâti supérieur vert Oberes Gehäuse grün	Upper casing, green Cuerpo superior, verde	1	-829310	1886,6	
1b	721517	Bâti supérieur vert clair Oberes Gehäuse hellgrün	Upper casing, light green Cuerpo superior, v. claro	1	-946000	1886,6	
1c	721194	Bâti supérieur beige Oberes Gehäuse beige	Upper casing, beige Cuerpo superior, beige	1	-1410362	1886,6	
1d	721195	Bâti supérieur gris Oberes Gehäuse grau	Upper casing, grey Cuerpo superior, gris	1	1410363-	1886,6	
2a	780509	Bâti inférieur vert Unteres Gehäuse grün	Lower casing, green Cuerpo inferior, verde	1	-885742	868,8	
2b	780517	Bâti inférieur vert clair Unteres Gehäuse hellgrün	Lower casing, light green Cuerpo inferior, v. claro	1	-946000	868,8	
2c	780194	Bâti inférieur beige Unteres Gehäuse beige	Lower casing, beige Cuerpo inferior, beige	1	-1104935	868,8	
2d	770194	Bâti inférieur beige Unteres Gehäuse beige	Lower casing, beige Cuerpo inferior, beige	1	-1410362	900,0	
2e	770195	Bâti inférieur gris Unteres Gehäuse grau	Lower casing, grey Cuerpo inferior, gris	1	1410363-	900,0	
3a	770231	Socle vert Sockel grün	Base, green Zócalo, verde	1	-946000	1460,0	
3b	770233	Socle brun Sockel braun	Base, brown Zócalo, marrón	1	-1410362	1460,0	
3c	720243	Socle brun (Suède) Sockel braun (Schweden)	Base, brown (Sweden) Zócalo, marron (Suecia)	1	-1410362	1460,0	
3d	770237	Socle gris Sockel grau	Base, grey Zócalo, gris	1	1410363-	1460,0	
3e	720247	Socle gris (Suède) Sockel grau (Schweden)	Base, grey (Sweden) Zócalo, gris (Suecia)	1	1410363-	1460,0	
4a	770020	Couv. bâti inférieur vert Armdeckel grün	Free arm cover, green Cub. cuerpo inf., verde	1	-829310	69,6	
4b	770026	Couv. bâti inf. vert clair Armdeckel hellgrün	Free arm cover, light gr. Cub. cuerpo inf., v. claro	1	-946000	69,6	
4c	720204	Couv. bâti inférieur beige Armdeckel beige	Free arm cover, beige Cub. cuerpo inf., beige	1	-1410362	69,6	
4d	720205	Couv. bâti inférieur gris Armdeckel grau	Free arm cover, grey Cub. cuerpo inf., gris	1	1410363-	69,6	
5a	721201	Couvercle frontal vert Frontdeckel grün	Front cover, green Cubierta frontal, verde	1	-946000	214,0	
5b	721204	Couvercle frontal beige Frontdeckel beige	Front cover, beige Cubierta frontal, beige	1	-1410362	214,0	
5c	721205	Couvercle frontal gris Frontdeckel grau	Front cover, grey Cubierta frontal, gris	1	1410363-	214,0	
6	711114	Passe-fil Fadenführung	Thread carrier Pasahilo	2		0,4	
7	450430	Vis sans tête M3x5 Gewindestift M3x5	Threaded pin M3x5 Tornillo sin cabeza M3x5	3		0,2	
8	711116	Charnière frontale Frontdeckelscharnier	Front cover hinge Charnela frontal	1		10,8	
9	711117	Axe charnière Scharnierachse	Hinge pin Eje charnela	1		2,0	
10	714200	Vis cylindrique M3 Zylinderschraube M3	Cylindrical screw M3 Tornillo cilíndrico M3	2		0,6	
11	714045	Vis Parker Parkerschraube	Parker screw Tornillo Parker	1		0,4	
12	713010	Bride câble lumière Kabelhalter	Cable support Brida cable luz	1		0,2	
13	711147	Feutre support bobine Filzscheibe	Spool pin felt Fieltro portacarrete	2		1,5	
14	711099	Doigt couvercle Frontdeckelstift	Front cover pin Dedo cubierta	1		1,5	
15	711118	Guide-fil Fadenleitöse	Thread guide Guía hilo	1		0,2	
16	450600	Vis Phillips M4x10 Phillipsschraube M4x10	Phillips screw M4x10 Tornillo Phillips M4x10	4		1,0	
17	711078	Ressort couvercle frontal Frontdeckelfeder	Front cover spring Resorte cubierta frontal	1		2,4	

Printed in Switzerland

Janvier 1968

A 1

1 2 3 4 5 6 8 9 10 11 12 13 14 15 16

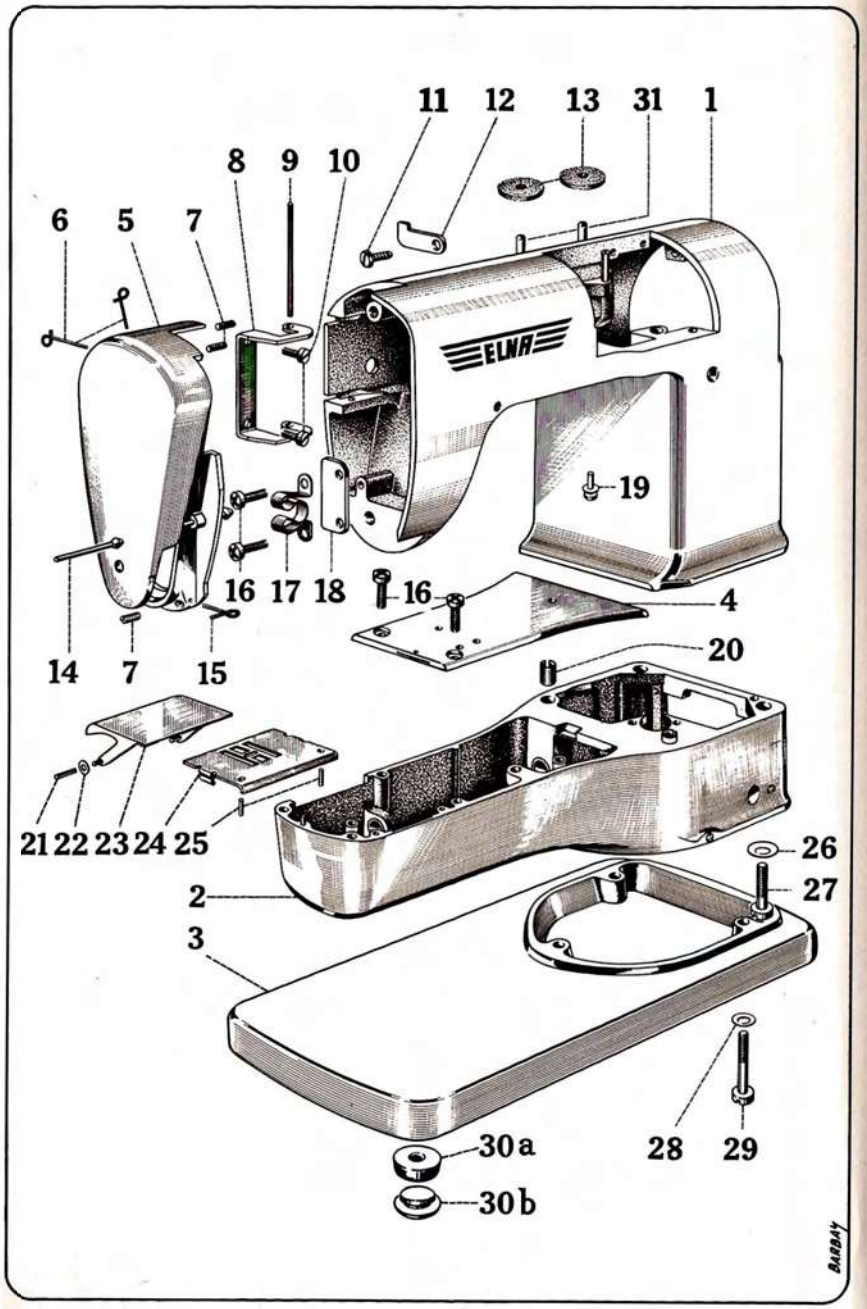

A1

A	B	C		D	E	F	G
19a	711077	Guide bielle Pleuelführung	Connecting rod guide Guía biela	1	-1290929	8,4	
19b	761077	Guide bielle Pleuelführung	Connecting rod guide Guía biela	1	1290930-	8,4	
19	711008	Arrêt grille Gitterhalter	Grid stop Retención reja	1		0,8	
20	452460	Douille repérage Positionshülse	Position sleeve Manguito posición	2		1,5	
21	714064	Goupille couvercle crochet Greiferdeckelstift	Rotary hook cover pin Clavija cub. portabobina	2		0,2	
22	714107	Rondelle Scheibe	Washer Arandela	1		0,1	
23	770030	Couvercle crochet Greiferdeckel	Rotary hook cover Cubierta portabobina	1		26,0	
24a	766299	Plaque aiguille Stichplatte	Needle plate Placa aguja	1		17,0	
24b	716004	Plaque aiguille trou rond Stichplatte, rundes Loch	Needle plate, round hole Placa, agujero redondo		-1122486	17,5	
24c	718045	Plaque aiguille trou rond Stichplatte, rundes Loch	Needle plate, round hole Placa, agujero redondo		1122487-	17,0	
25	452600	Goupille repérage Positionsstift	Position pin Espiga posición	2		0,2	
26	714090	Rondelle cambrée 7 Federscheibe 7	Spring washer 7 Arandela elástica 7	4	-1100535	0,2	
27	714001	Vis assemblage bâtis Verbindungsschraube	Casing connect. screw Tornillo montaje cuerpos	4		6,4	
28	451600	Rondelle cambrée 5x0,2 Federscheibe 5x0,2	Spring washer 5x0,2 Arandela elástica 5x0,2	3	-900000	0,1	
29a	714002	Vis cylindrique M5 Zylinderschraube M5	Cylindrical screw M5 Tornillo cilíndrico M5	3	-900000	5,3	
29b	450080	Vis cylindrique M5x10 Zylinderschraube M5x10	Cylindrical screw M5x10 Tornillo cilíndrico M5x10	3	900001-	2,7	
30a	710149	Pied socle Sockelfuss	Foot to base Pie zócalo	4	-1245412	6,9	
30b	760149	Pied socle Sockelfuss	Foot to base Pie zócalo	4	1245413-	1,8	
31	711007	Broche porte-bobine Spulenhalter	Spool pin Portacarrete	2		7,2	

Printed in Switzerland

Janvier 1968

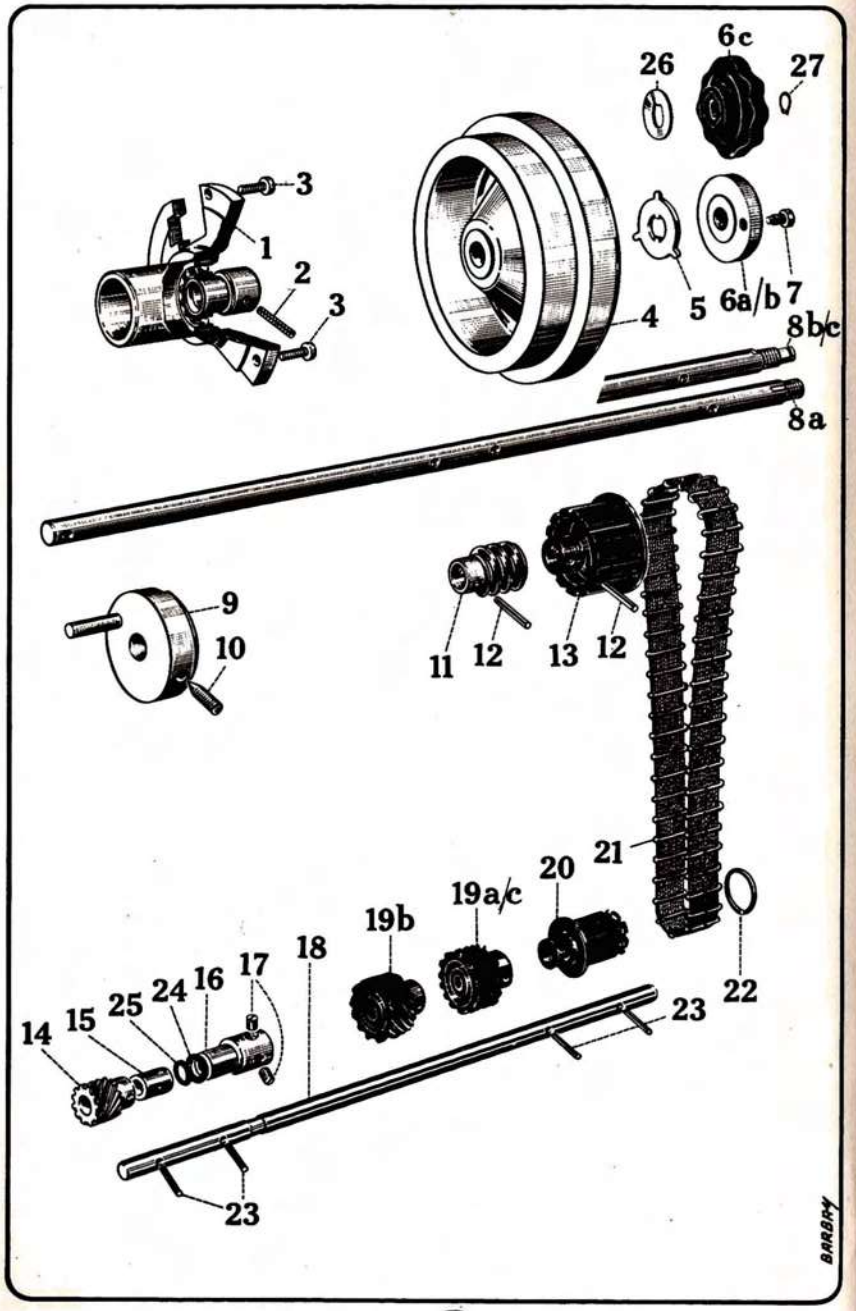

A 2

A	B	C		D	E	F	G
1a	721520	Palier arrière Flansch	Flange Portacojinete volante	1	-878655	166,0	
1b	771520	Palier arrière Flansch	Flange Portacojinete volante	1	878656-	161,4	
2	452440	Goupille Connex 3x20 Connex-Stift 3x20	Connex-pin 3x20 Clavija Connex 3x20	1		0,6	
3	450600	Vis Phillips M4x10 Phillipsschraube M4x10	Phillips screw M4x10 Tornillo Phillips M4x10	3		1,0	
4a	771540	Volant vert Schwungrad grün	Flywheel, green Volante verde	1	-946000	408,0	
4b	721233	Volant brun Schwungrad braun	Flywheel, brown Volante marrón	1	-1410362	392,0	
4c	721237	Volant gris Schwungrad grau	Flywheel, grey Volante gris	1	1410363-	392,0	
5	711533	Butée poulet Anschlagring	Coupling stop Tope rueda embrague	1	-999416	5,0	
6a	711535	Poulet embrayage vert Auslöserad grün	Coupling knob, green Rueda embrague, verde	1	-946000	49,0	
6b	711223	Poulet embrayage brun Auslöserad braun	Coupling knob, brown Rueda embrague, marrón	1	-999416	49,0	
6c	771035	Poulet embrayage noir Auslöserad schwarz	Coupling knob, black Rueda embrague, negra	1	999417-	19,2	
7	714005	Vis poulet embrayage Auslöseradschraube	Coupling knob screw Tornillo rueda embrague	1	-999416	0,7	
8a	711501	Arbre supérieur Obere Armwelle	Upper shaft Arbol superior	1	-999416	161,0	
8b	761501	Arbre supérieur Obere Armwelle	Upper shaft Arbol superior	1	-1225390	165,0	
8c	711000	Arbre supérieur Obere Armwelle	Upper shaft Arbol superior	1	1225391-	165,0	
9	721031	Contrepoids Gegengewicht	Counterweight Contrapeso	1		161,4	
10	450500	Vis contrepoids Gegengewichtschraube	Counterweight screw Tornillo contrapeso	1		1,9	
11	711005	Vis sans fin Schnecke	Worm Tornillo sin fin	1		21,4	
12	714062	Goupille élastique Federstift	Spring pin Clavija elástica	2		0,5	
13a	711004	Roue courroie Gurtenrad	Driving wheel Rueda correa	1	-1225390	19,3	
13b	711176	Roue courroie Gurtenrad	Driving wheel Rueda correa	1	1225391-	19,2	
14	710002	Pignon crochet Greiferritzel	Rotary hook pinion Piñón del portabobina	1		1,9	
15	760003	Entretoise Distanzhülse	Spacing sleeve Manguito	1		3,4	
16a	710133	Came échappement Exzenter	Release cam Excéntrica escape	1	-1104935	12,8	
16b	760004	Butée arbre inférieur Armwellenanschlag	Lower shaft stop Tope árbol inferior	2	1104936-	12,2	
17	714034	Vis blocage M4 Blockierschraube M4	Stop screw M4 Tornillo fijación M4	2		0,3	
18	710501	Arbre inférieur Untere Armwelle	Lower shaft Arbol inferior	1		60,0	
19a	710005	Pignon griffe Transporteurritzel	Feed dog pinion Piñón transportador	1	-866040	6,3	
19b	760005	Pignon griffe Transporteurritzel	Feed dog pinion Piñón transportador	1	-1182048	5,6	
19c	710505	Pignon griffe Transporteurritzel	Feed dog pinion Piñón transportador	1	1182049-	5,6	
20	760007	Pignon courroie Gurtenritzel	Driving pinion Piñón correa	1		5,2	
21	711006	Courroie Gurte	Driving belt Correa	1		31,6	
22	710145	Arrêt courroie Gurtenhaltefeder	Belt retaining spring Retención correa	1		0,6	
23	714061	Goupille élastique Federstift	Spring pin Clavija elástica	4		0,2	

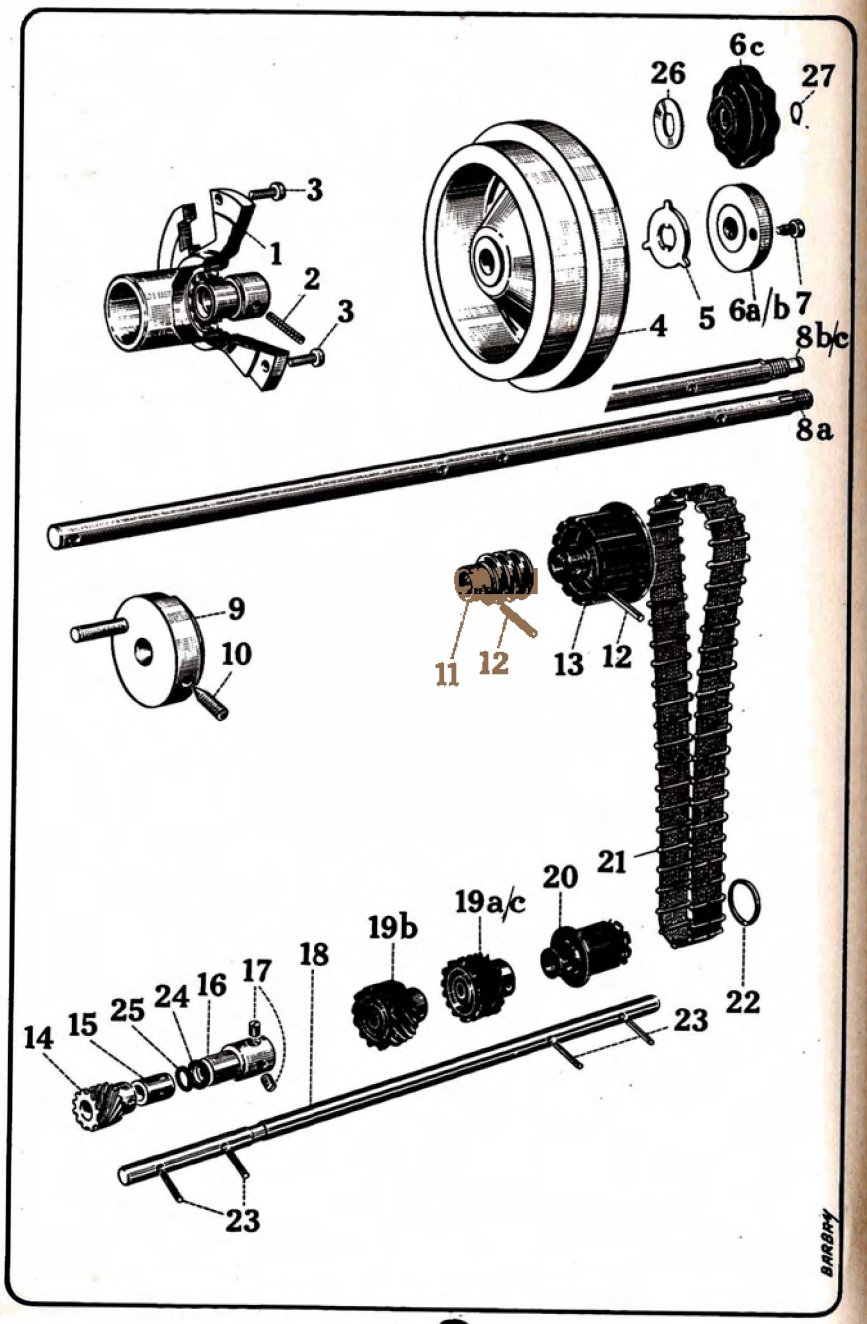

A 2

A	B	C		D	E	F	G
24	714221	Rondelle Scheibe	Washer Arandela	1	871390-	0,1	
25a	714096	Rondelle cambrée Federscheibe	Spring washer Arandela elástica	1	871390-	0,1	
25b	714099	Rondelle cambrée Federscheibe	Spring washer Arandela elástica	1	1336938-	0,1	
26	451790	Rondelle embrayage Auslöseradscheibe	Coupling knob washer Arandela embrague	1	999417-	4,0	
27	451800	Bague arrêt 6 Seegerring 6	Circlip 6 Retención 6	1	999417-	0,1	

Printed in Switzerland

Janvier 1968

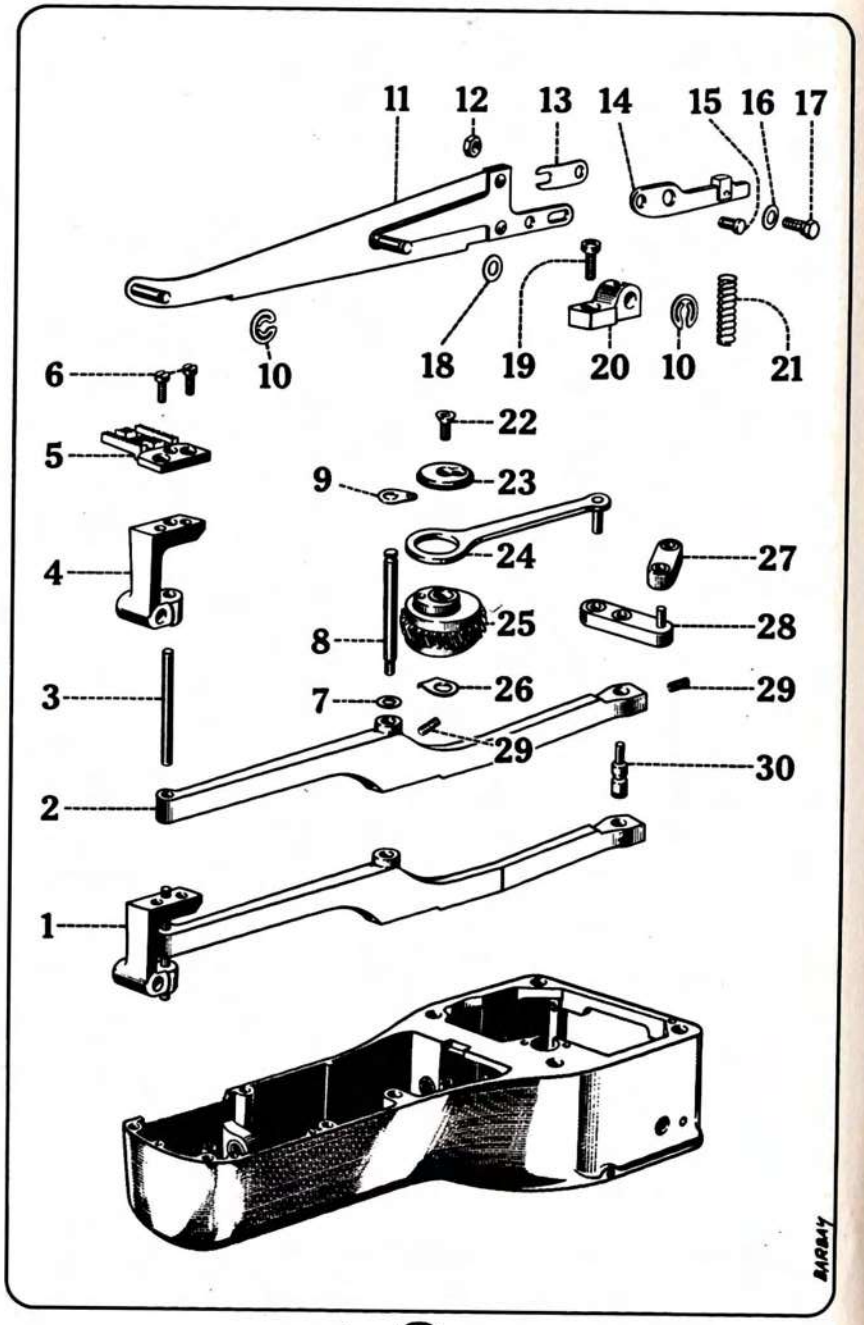

A 3 a

A	B	C		D	E	F	G
1	770054	Levier griffe Vorschubhebel	Feed lever Palanca transportador	1	-1104935	60,0	
2	760054	Levier griffe Vorschubhebel	Feed lever Palanca transportador	1	-1104935	50,0	
3	402120	Guide support griffe Transporteurstift	Carrier slide bar Eje-guía transportador	1		3,6	
4	402130	Support griffe Transporteurträger	Feed dog carrier Soporte transportador	1		6,7	
5	710086	Griffe Transporteur	Feed dog Transportador	1	-1122486	6,5	
6	450000	Vis cylindrique M3x7 Zylinderschraube M3x7	Cylindrical screw M3x7 Tornillo cilíndrico M3x7	2		0,5	
7	451060	Rondelle 5x0,5 Scheibe 5x0,5	Washer 5x0,5 Arandela 5x0,5	1	-1104935	0,2	
8	760056	Axe levier griffe Vorschubhebelachse	Feed lever axle Eje palanca transportador	1		6,4	
9	747740	Attache ressort, axe Federbefestigung, Achse	Spring fixation, axle Fijación resorte, eje	1	-1104935	0,8	
10	451960	Arrêt 3 Haltefeder 3	Lock spring 3 Retención 3	2	-1104935	0,1	
11	402171	Lame assemblée Hubfeder montiert	Lifter blade, assembled Palanca flexible, montada	1		26,9	
12	450900	Ecrou M4 Mutter M4	Nut M4 Tuerca M4	1		0,7	
13	402250	Languette patin Festhaltebride	Lifter tongue Lengüeta patín	1		0,2	
14	402220	Patin griffe Hubzunge	Lifter skid Patín transportador	1		5,8	
15	402240	Axe patin Hubzungenachse	Skid axle Eje patín	1		0,6	
16	451600	Rondelle cambrée 5x0,2 Federscheibe 5x0,2	Spring washer 5x0,2 Arandela elástica 5x0,2	1		0,1	
17	450800	Vis patin Hubzungenschraube	Skid screw Tornillo patín	1		1,7	
18a	451000	6x0,02	Rondelle			0,1	
18b	451010	6x0,03	Scheibe			0,1	
18c	451020	6x0,05	Washer			0,1	
18d	451030	6x0,1	Arandela			0,1	
19	450600	Vis Phillips M4x10 Phillipsschraube M4x10	Phillips screw M4x10 Tornillo Phillips M4x10	1		1,0	
20	402150	Palier levier lame Hubfederlager	Lifter bearing Soporte palanca flexible	1		11,2	
21	402210	Ressort pression Druckfeder	Pressure spring Resorte presión	1		0,6	
22	450300	Vis percée Oellochschraube	Oil hole screw Tornillo agujereado	1		0,5	
23	710060	Rondelle roue griffe Transporteurradscheibe	Feed gear ring Arandela rueda exc. tr.	1	-1104935	6,1	
24	720063	Bielle griffe Vorschubpleuel	Feed cam rod Biela exc. transportador	1	-1104935	13,4	
25a	710059	Roue griffe Transporteurrad	Feed gear Rueda exc. transportador	1	-866040	41,9	
25b	760059	Roue griffe Transporteurrad	Feed gear Rueda exc. transportador	1	-1104935	41,9	
26	401010	Appui Lagerscheibe	Bearing washer Apoyo	1		0,6	
27a	720067	Bielle transport Vorschubkurbel	Feed connecting rod Biela transportador	1	-973842	6,4	
27b	760067	Bielle transport Vorschubkurbel	Feed connecting rod Biela transportador	1	-1104935	5,8	
28a	720065	Levier oscillant Schwinghebel	Tappet lever Palanca oscilante	1	-971032	10,0	
28b	770065	Levier oscillant Schwinghebel	Tappet lever Palanca oscilante	1	-1104935	10,2	
29	450410	Vis sans tête M4x8 Gewindestift M4x8	Threaded pin M4x8 Tornillo sin cabeza M4x8	2	-1104935	0,4	
30	710066	Axe levier oscillant Schwinghebelachse	Tappet lever axle Eje palanca oscilante	1	-1104935	3,0	

Printed in Switzerland

Janvier 1968

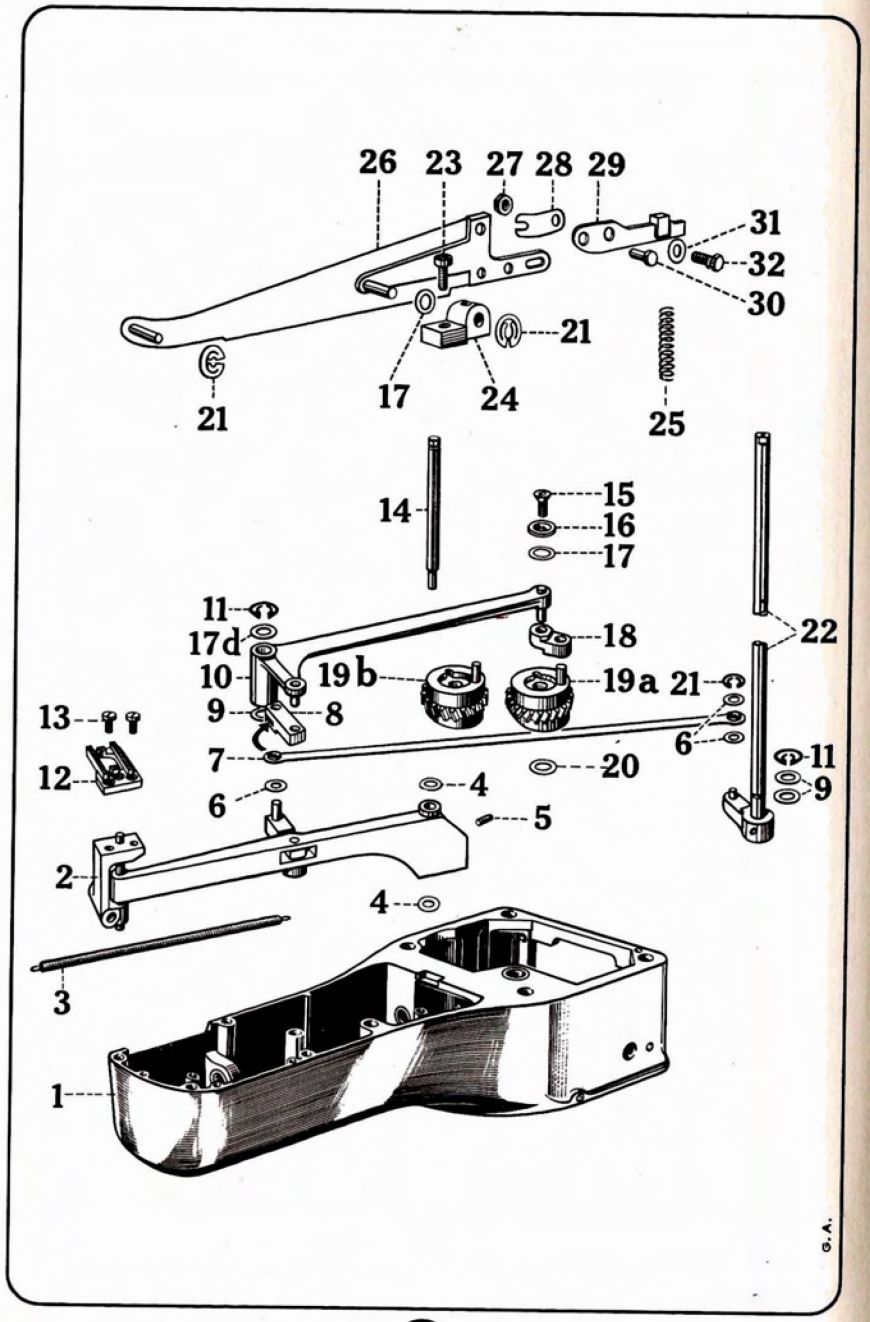

A 3 b

A	B	C		D	E		G
[illegible]	[illegible]	Bâti inférieur beige Unteres Gehäuse beige	Lower casing, beige Cuerpo inferior, beige	1	1104936- 1410362	900,0	
[illegible]	[illegible]	Bâti inférieur gris Unteres Gehäuse grau	Lower casing, grey Cuerpo inferior, gris	1	1410363-	900,0	
[illegible]	[illegible]	Levier griffe Vorschubhebel	Feed lever Palanca transportador	1	1104936-	48,8	
[illegible]	[illegible]	Ressort transport Transportfeder	Feed spring Resorte transporte	1	1104936-	1,0	
[illegible]	[illegible]	Rondelle 5x0,5 Scheibe 5x0,5	Washer 5x0,5 Arandela 5x0,5	2	1104936-	0,2	
[illegible]	[illegible]	Vis sans tête M4x8 Gewindestift M4x8	Threaded pin M4x8 Tornillo sin cabeza 4x8	1		0,5	
[illegible]	[illegible]	Rondelle 4x0,2 Scheibe 4x0,2	Washer 4x0,2 Arandela 4x0,2	3	1104936-	0,1	
[illegible]	[illegible]	Bielle commande Steuerpleuel	Control rod Biela de mando	1	1104936-	2,3	
[illegible]	[illegible]	Bielle oscillante Vorschubpleuel	Oscillating rod Biela oscilante	1	1104936-	7,6	
[illegible]	[illegible]	Rondelle 6x0,2 Scheibe 6x0,2	Washer 6x0,2 Arandela 6x0,2	3	1104936-	0,1	
[illegible]	720165	Levier transport Transporthebel	Feed driving lever Palanca transporte	1	1104936-	16,7	
[illegible]	714072	Arrêt 5 Haltefeder 5	Lock spring 5 Retención 5	2	1104936-	0,2	
[illegible]	720086	Griffe Transporteur	Feed dog Transportador	1	1122487-	6,9	
[illegible]	450000	Vis cylindrique M3x7 Zylinderschraube M3x7	Cylindrical screw M3x7 Tornillo cilíndrico M3x7	2		0,5	
[illegible]	720056	Axe levier griffe Vorschubhebelachse	Feed lever axle Eje palanca transportador	1		6,4	
[illegible]	450300	Vis percée Oellochschraube	Oil hole screw Tornillo agujereado	1		0,5	
[illegible]	401020	Rondelle Scheibe	Washer Arandela	1	1104936-	0,6	
[illegible]	451000 451010 451220 451030	6x0,02 6x0,03 6x0,05 6x0,1	Rondelle Scheibe Washer Arandela	1		0,1 0,1 0,1 0,1	
[illegible]	710168	Bielle levier transport Transporthebelpleuel	Driving lever rod Biela palanca transporte	1	1104936-	7,1	
[illegible]	720559	Roue griffe Transporteurrad	Feed gear Rueda transportador	1	1104936- 1182048	48,3	
[illegible]	770559	Roue griffe Transporteurrad	Feed gear Rueda transportador	1	1182049-	48,3	
[illegible]	401010	Appui Lagerscheibe	Bearing washer Apoyo	1		0,6	
[illegible]	451960	Arrêt 3 Haltefeder 3	Lock spring 3 Retención 3	3		0,1	
[illegible]	776803	Tige transport Stichstellerachse	Feed control shaft Eje cambio punto	1	1104936-	45,0	
[illegible]	450600	Vis Phillips M4x10 Phillipsschraube M4x10	Phillips screw M4x10 Tornillo Phillips M4x10	1		1,0	
[illegible]	402150	Palier levier lame Hubfederlager	Lifter bearing Soporte palanca flexible	1		11,2	
[illegible]	402210	Ressort pression Druckfeder	Pressure spring Resorte presión	1		0,6	
[illegible]	402171	Lame assemblée Hubfeder montiert	Lifter blade, assembled Palanca flexible, montada	1		26,9	
[illegible]	450900	Ecrou M4 Mutter M4	Nut M4 Tuerca M4	1		0,7	
28	402250	Languette patin Festhaltebride	Lifter tongue Lengüeta patín	1		0,2	
29	402220	Patin griffe Hubzunge	Lifter skid Patín transportador	1		5,8	
30	402240	Axe patin griffe Hubzungenachse	Lifter skid axle Eje patín transportador	1		0,6	
31	451600	Rondelle cambrée 5x0,2 Federscheibe 5x0,2	Spring washer 5x0,2 Arandela elástica 5x0,2	1		0,1	

Printed in Switzerland

Janvier 1968

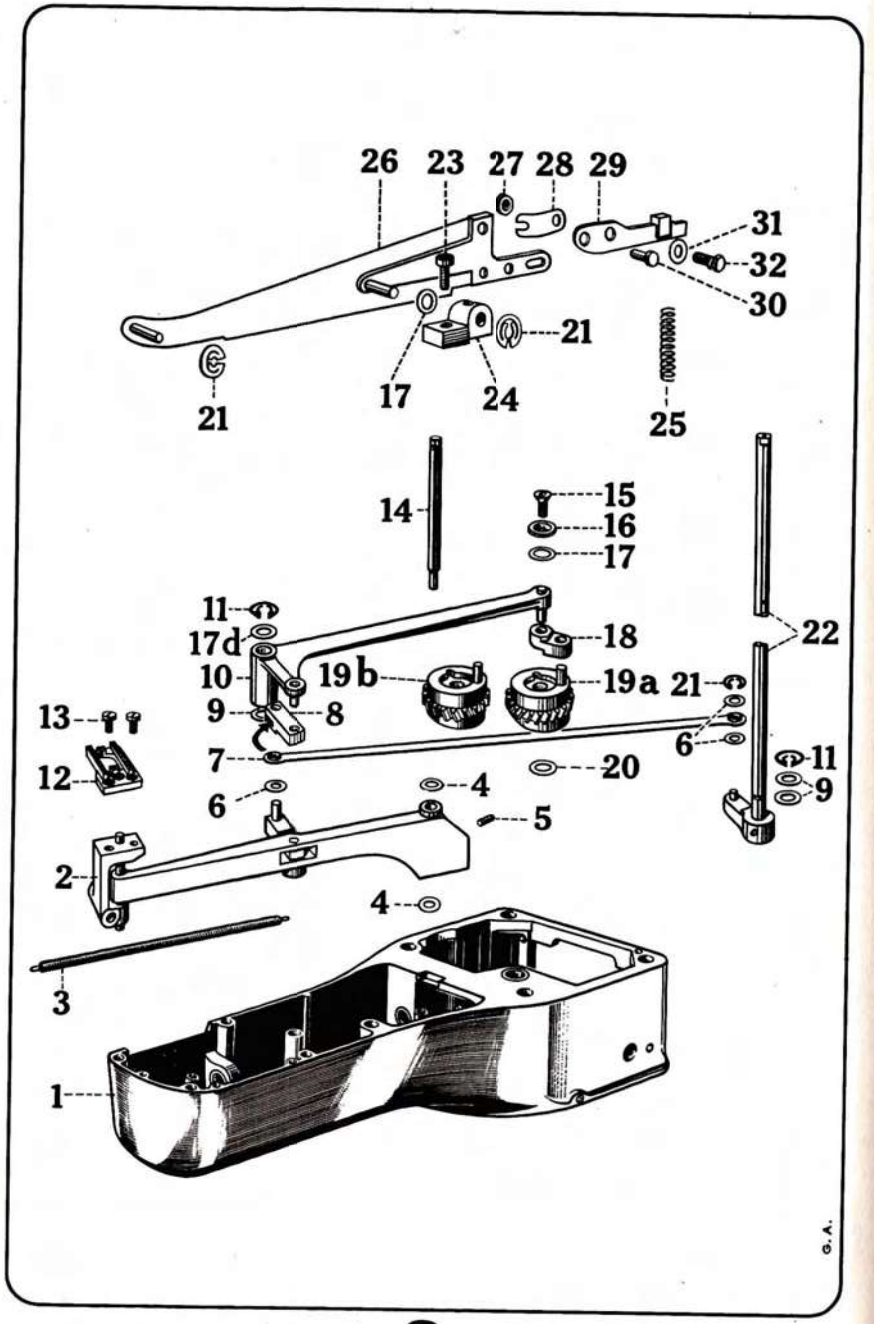

A 3 b

A	B	C		D	E	F	G
[illegible]	450800	Vis patin griffe Hubzungenschraube	Lifter skid screw Tornillo patín transp.	1		1,7	

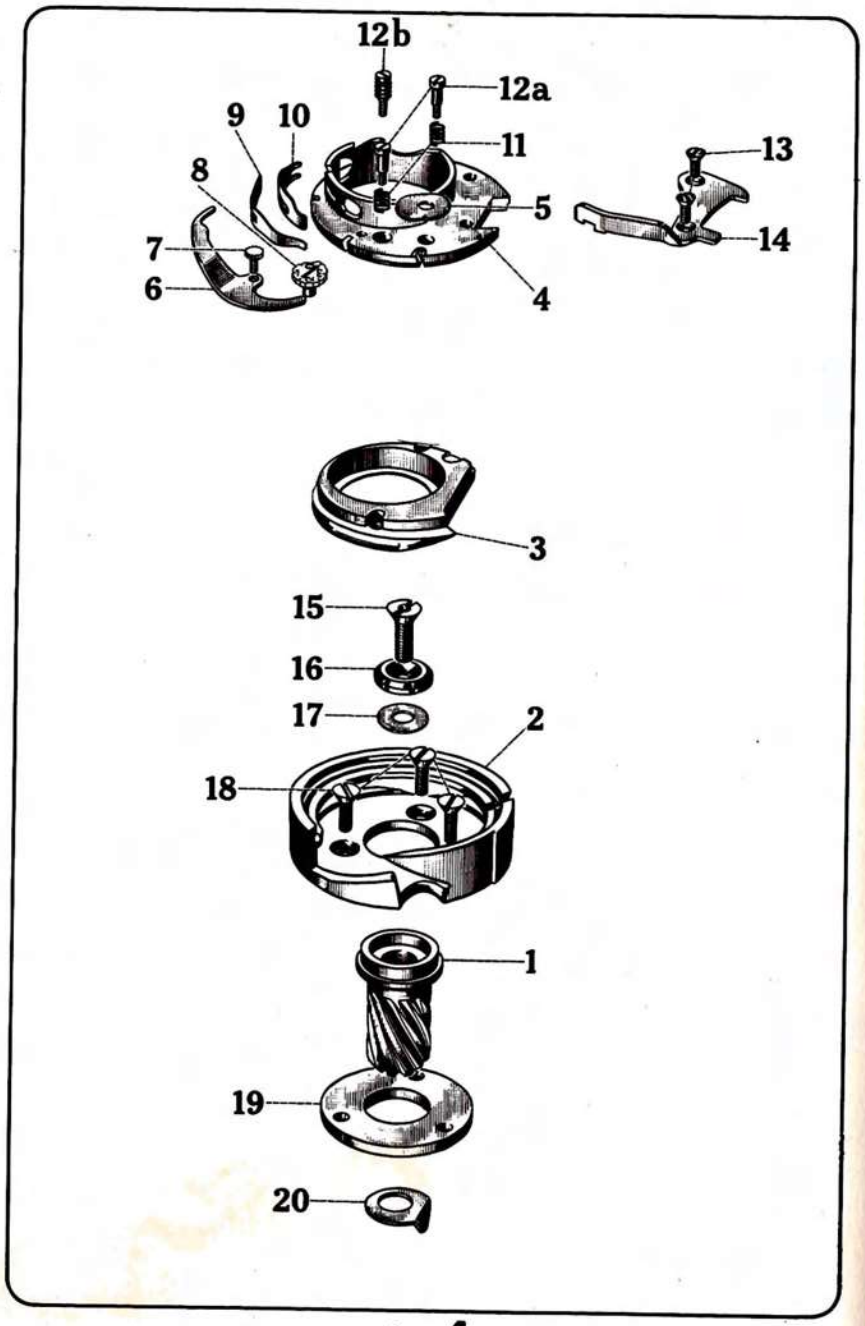

A4

A	B	C		D	E	F	G
1	710071	Moyeu crochet Greifernabe	Rotary hook hub Cubo portabobina	1		7,7	
2	710074	Crochet Greifer	Rotary hook Gancho	1		24,0	
3	770076	Capsule inférieure Untere Kapsel	Lower guard ring Cápsula inferior	1		2,3	
4	760575	Capsule supérieure Obere Kapsel	Upper guard ring Cápsula superior	1		10,0	
5	902955	Entretoise Distanzplättchen	Spacing plate Cala	1	-899429	0,1	
6	710079	Levier tension inférieure Spannhebel	Lower tension lever Palanca tensión inferior	1		0,6	
7	710081	Axe tension inférieure Stellachse	Lower tension axle Excéntrica tensión inferior	1		0,1	
8a	710080	Molette tension inférieure Graduierte Scheibe	Graduated screw Ruedecilla tensión inferior	1	-918614	0,3	
8b	401130	Molette tension inférieure Graduierte Scheibe	Graduated screw Ruedecilla tensión inferior	1	918615-	0,2	
9	401170	Ressort tension inférieure Untere Spannfeder	Lower tension spring Resorte tensión inferior	1		0,1	
10	401160	Patin tension inférieure Spannsteg	Lower tension skid Patín tensión inferior	1		0,2	
11	710123	Ressort capsule Kapselfeder	Guard ring spring Resorte cápsula	2		0,1	
12a	710122	Vis capsule Kapselschraube	Guard ring screw Tornillo cápsula	2		0,2	
12b	720123	Vis capsule avec ressort Kapselschraube mit Feder	Guard ring screw w. spring Tornillo cápsula con resorte	2		0,2	
13	450310	Vis conique M2x3,2 Konische Schraube M2x3,2	Conical screw M2x3,2 Tornillo cónico M2x3,2	2		0,1	
14a	760082	Bec capsule Kapselnase	Guard ring beak Tope cápsula	1	-1104935	2,3	
14b	760582	Bec capsule Kapselnase	Guard ring beak Tope cápsula	1	1104936-	2,2	
15	450300	Vis percée Oellochschraube	Oil hole screw Tornillo agujereado	1		0,5	
16	401020	Rondelle Scheibe	Washer Arandela	1		0,6	
17a	451000	6x0,02	Rondelle Scheibe			0,1	
17b	451010	6x0,03	Washer Arandela			0,1	
17c	451020	6x0,05				0,1	
18	714020	Vis conique M3 Konische Schraube M3	Conical screw M3 Tornillo cónico M3	3		0,4	
19	710072	Bride crochet Greiferring	Rotary hook ring Arandela fijación gancho	1		9,1	
20	401010	Appui Lagerscheibe	Bearing washer Apoyo	1		0,6	

Printed in Switzerland

Janvier 1968

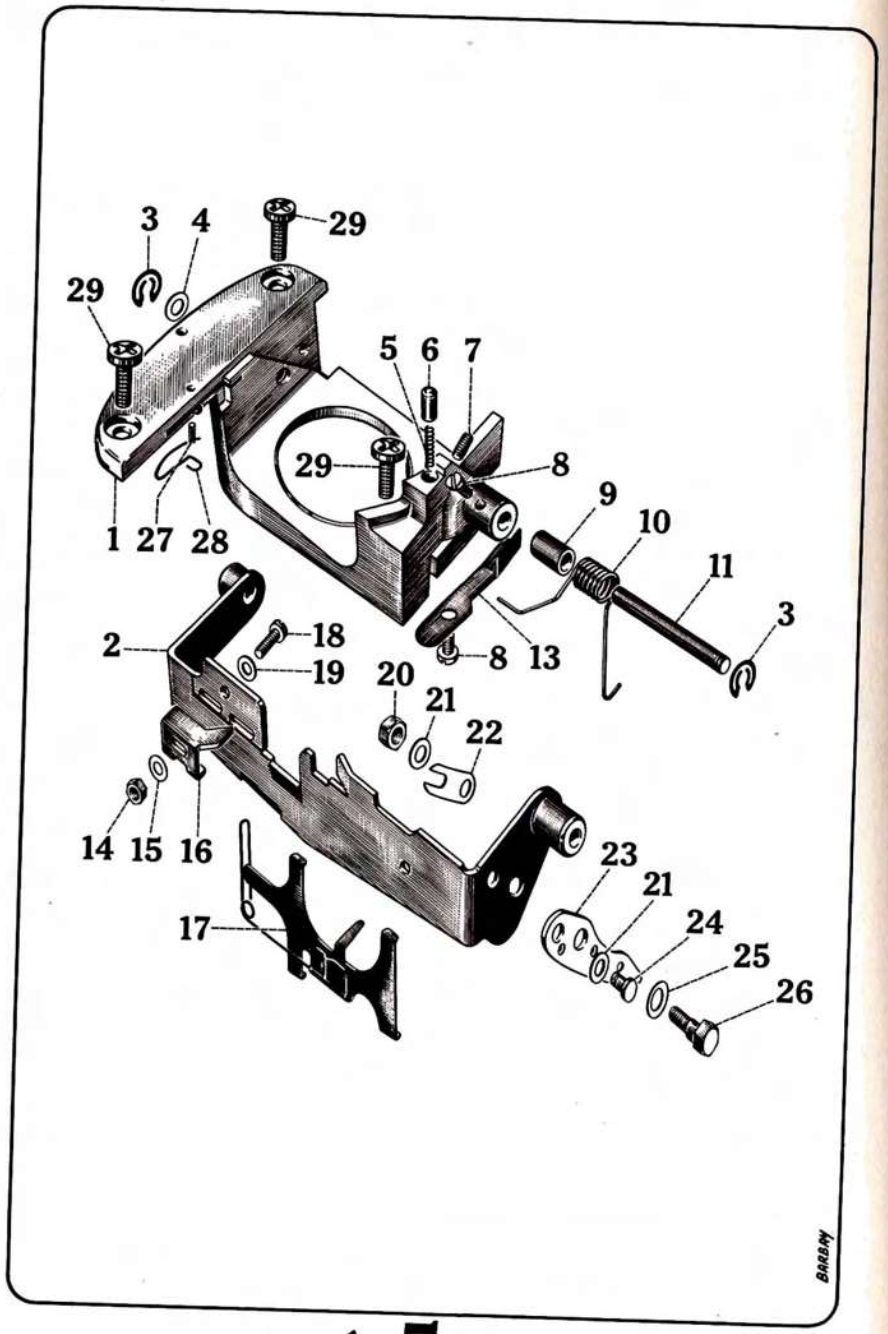

A 5 a

A	B	C		D	E	F	G
1a	770220	Cuirasse verte Greiferverschalung grün	Separating plate, green Coraza verde	1	-870478	45,0	
1b	770226	Cuirasse vert clair Greiferverschalung hellgrün	Separating plate, light gr. Coraza verde clara	1	-946000	43,1	
1c	770214	Cuirasse beige Greiferverschalung beige	Separating plate, beige Coraza beige	1	-1104935	43,1	
2	720129	Etrier échappement Kapsellüftungsbügel	Thread release Estribo escape	1	-1104935	17,4	
3	451900	Arrêt 3 Haltefeder 3	Lock spring 3 Retención 3	2	-1104935	0,1	
4	714112 714113 714114 714116	0,2 0,3 0,4 0,7	Rondelle Scheibe Washer Arandela		-1104935	0,1 0,1 0,1 0,1	
5	415110	Ressort frein Bremsfeder	Brake spring Resorte freno	1	-870478	0,1	
6	706266	Butée Anschlag	Stop Tope	1	-870478	0,2	
7	450430	Vis sans tête M3x5 Gewindestift M3x5	Threaded pin M3x5 Tornillo sin cabeza M3x5	1	-870478	0,2	
8	714008	Vis cylindrique M3 Zylinderschraube M3	Cylindrical screw M3 Tornillo cilíndrico M3	2		0,5	
9	710131	Entretoise étrier Bügelhülse	Release sleeve Cala estribo	1	-1104935	1,0	
10	710132	Ressort échappement Kapsellüfungsfeder	Release spring Resorte escape	1	-1104935	1.0	
11	710126	Axe étrier Bügelachse	Release axle Eje estribo	1	-1104935	2,9	
13	710083	Ressort couvercle crochet Greiferdeckelfeder	Rotary hook cover spring Resorte cubierta portabob.	1		0,6	
14	714052	Ecrou M2 Mutter M2	Nut M2 Tuerca M2	1	-1104935	0,2	
15	714107	Rondelle Scheibe	Washer Arandela	1	-1104935	0,1	
16	760085	Butée capsule Kapselanschlag	Guard ring stop Tope regulable	1	-1104935	1,1	
17	720143	Ressort boucle Schlaufenfeder	Loop spring Resorte bucle	1	-1104935	1,5	
18	714009	Vix cylindrique M2 Zylinderschraube M2	Cylindrical screw M2 Tornillo cilíndrico M2	1	-1104935	0,2	
19	714226	Rondelle 2 Scheibe 2	Washer 2 Arandela 2	1	-1104935	0,1	
20	450900	Ecrou M4 Mutter M4	Nut M4 Tuerca M4	1	-1104935	0,7	
21	714111	Rondelle patin Hubzungenscheibe	Skid washer Arandela patín	2	-1104935	0,1	
22	402250	Languette patin Festhaltebride	Lifter tongue Lengüeta patín	1	-1104935	0,2	
23	720089	Patin échappement Hubzunge	Release skid Patín escape	1	-1104935	1,5	
24	402240	Axe patin Hubzungenachse	Skid axle Eje patín	1	-1104935	0,6	
25	451600	Rondelle cambrée 5x0,2 Federscheibe 5x0,2	Spring washer 5x0,2 Arandela elástica 5x0,2	1	-1104935	0,1	
26	450800	Vis patin Hubzungenschraube	Skid screw Tornillo patín	1	-1104935	1,7	
27	714067	Goupille élastique Federstift	Spring pin Clavija elástica	1		0,1	
28	403130	Ressort plaque aiguille Stichplattenfeder	Needle plate spring Resorte placa aguja	1		0,1	
29	450600	Vis Phillips M4x10 Phillipsschraube M4x10	Phillips screw M4x10 Tornillo Phillips M4x10	3		1,0	

Printed in Switzerland

Janvier 1968

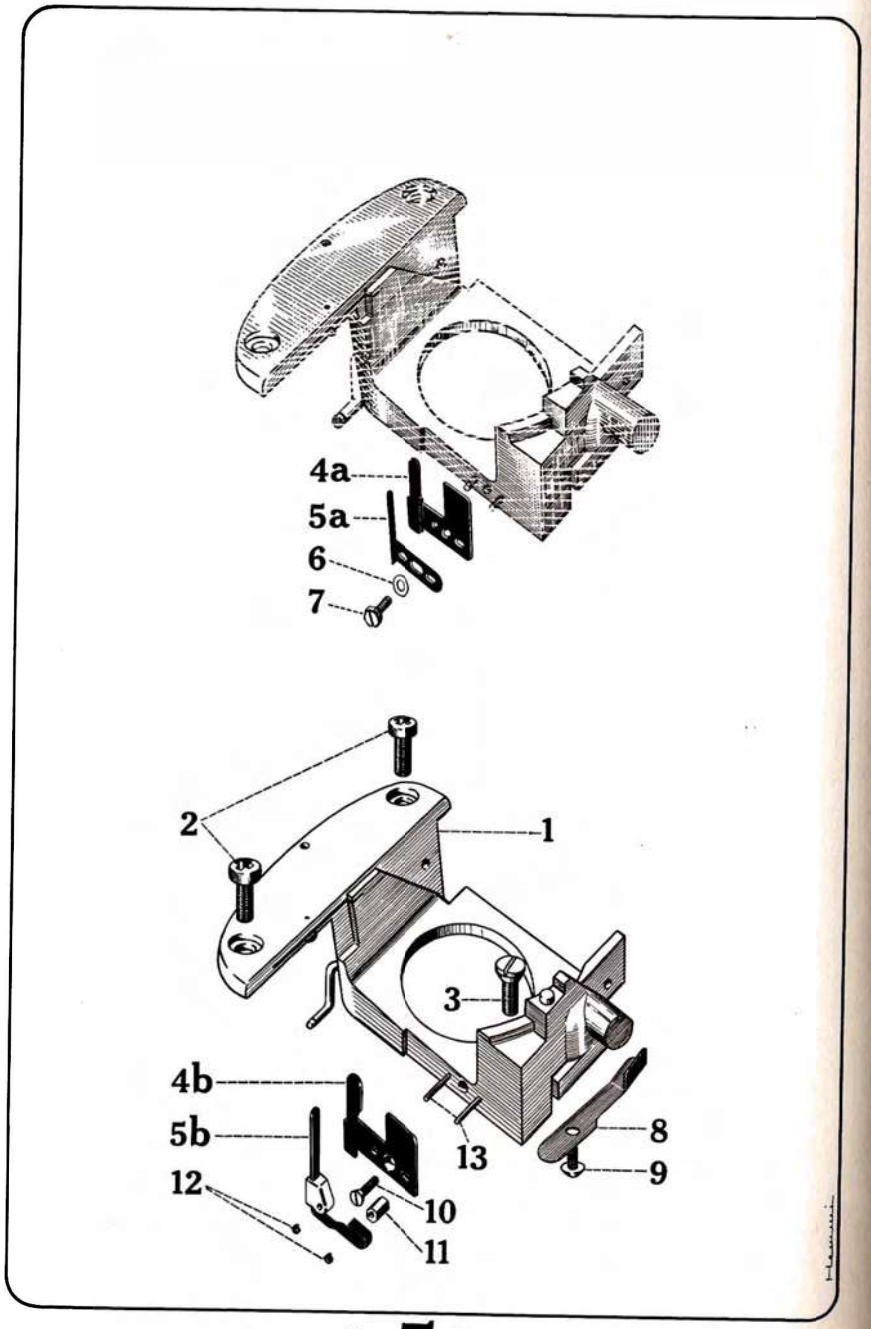

A 5b

A	B	C		D	E	F	G
1a	720714	Cuirasse beige Greiferverschalung beige	Separating plate, beige Coraza beige	1	-1410362	45,5	
1b	720715	Cuirasse grise Greiferverschalung grau	Separating plate, grey Coraza gris	1	1410363-	45,5	
2	450600	Vis Phillips M4x10 Phillipsschraube M4x10	Phillips screw M4x10 Tornillo Phillips M4x10	2		1,0	
3	714018	Vis conique M4 Konische Schraube M4	Conical screw M4 Tornillo cónico M4	1		1,0	
4a	760084	Arrêt capsule Kapselanschlag	Guard ring stop Tope cápsula	1	1104936-	3,6	
4b	710584	Arrêt capsule Kapselanschlag	Guard ring stop Tope cápsula	1	1192722-	3,5	
5a	710585	Butée capsule Stellfeder	Stop spring, adjustable Tope regulable	1	1104936-	0,4	
5b	720177	Butée capsule Stellfeder	Stop spring, adjustable Tope regulable	1	1192722-	0,6	
6	714095	Rondelle 3,2 Scheibe 3,2	Washer 3,2 Arandela 3,2	1	1104936- -1192721	0,1	
7	714038	Vis 6-pans M3 Sechskantschraube M3	Hexagonal screw M3 Tornillo hexagonal M3	1	1104936- -1192721	0,7	
8	710083	Ressort couvercle crochet Greiferdeckelfeder	Rotary hook cover spring Resorte cubierta portabob.	1		0,6	
9	714008	Vis cylindrique M3 Zylinderschraube M3	Cylindrical screw M3 Tornillo cilíndrico M3	1		0,5	
10	714020	Vis conique M3 Konische Schraube M3	Conical screw M3 Tornillo cónico M3	1	1192722-	0,4	
11	710178	Excentrique Sechskantexzenter	Stop spring cam Excéntrica	1	1192722-	0,3	
12	711038	Arrêt tige Haltefeder	Stop spring Resorte retención	2	1192722-	0,1	
13	714284	Goupille cylindrique Zylinderstift	Cylindrical pin Clavija cilíndrica	2	1192722-	0,2	

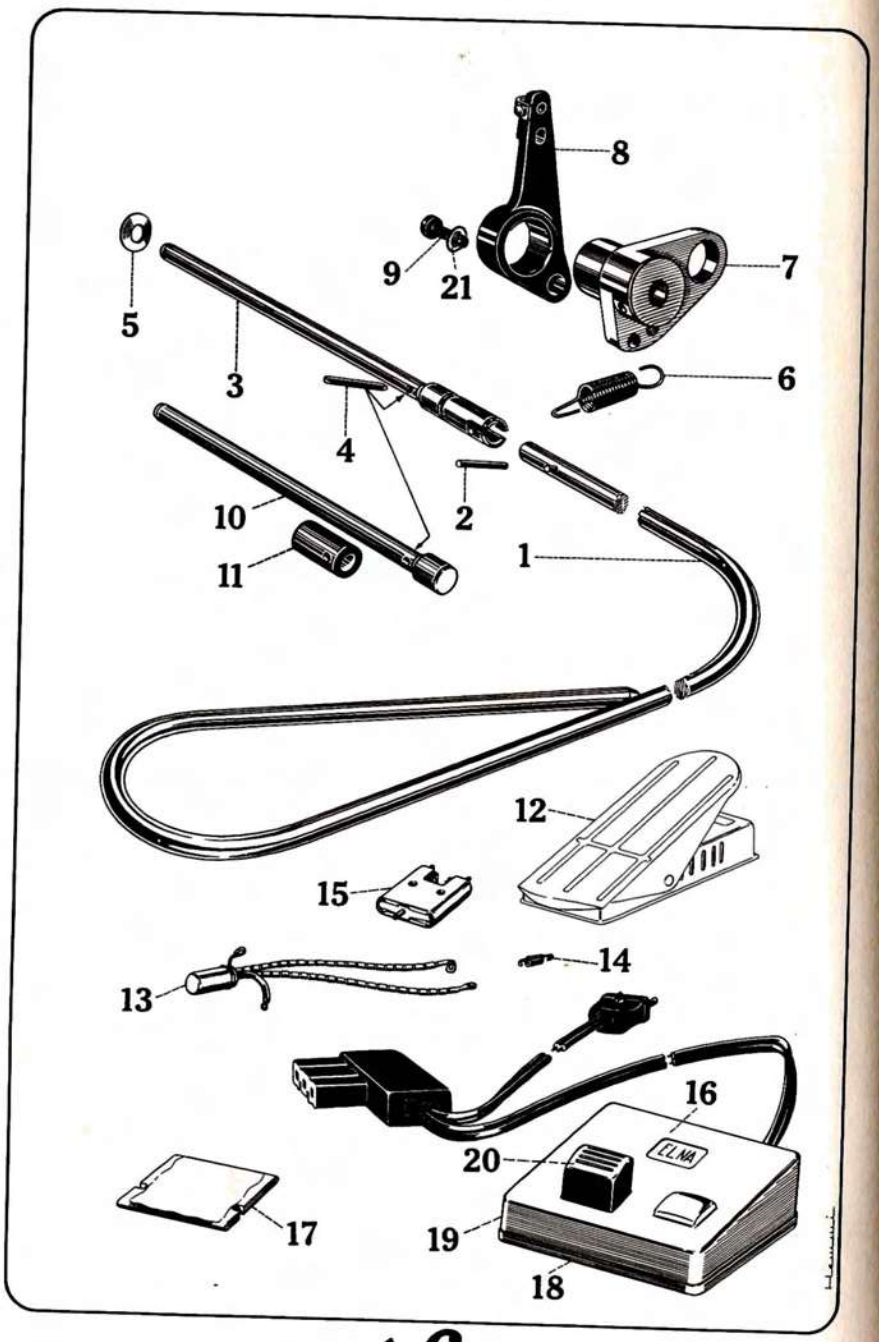

A6

A	B	C		D	E	F	G
1	723120	Levier commande Kniehebel	Knee lever Palanca de mando	1		142,0	
2	713125	Goupille levier commande Kniehebelstift	Knee lever pin Clavija palanca de mando	1		0,4	
3	765001	Axe commande Steuerachse	Control shaft Eje mando	1		42,7	
4	714062	Goupille élastique Federstift	Spring pin Clavija elástica	1		0,4	
5	714090	Rondelle cambrée 7 Federscheibe 7	Spring washer 7 Arandela elástica 7	1		0.2	
6	713009	Ressort rappel Zugfeder	Draw spring Resorte llamada	1		2,0	
7	765002	Moyeu levier contact Kontakthebelnabe	Contact lever hub Soporte palanca contacto	1		30,8	
8	723103	Levier contact Kontakthebel	Contact lever Palanca contacto	1		4,8	
9	440600	Vis Phillips M4x10 Phillipsschraube M4x10	Phillips screw M4x10 Tornillo Phillips M4x10	1		1,0	
10	713127	Axe support moteur Motorträgerachse	Motor support axle Eje soporte motor	1		39,6	
11	713128	Entretoise moteur Motor-Distanzhülse	Motor spacing sleeve Cala motor	1		10,9	
12	723383	Pédale rhéostat brune Fussanlasser braun	Foot control, brown Pedal reóstato, marrón	1		650,0	
13	713187	Condensateur pédale Fussanlasserkondensator	Foot control condenser Condensador pedal	1		8,0	
14	713185	Ressort pédale Fussanlasserfeder	Foot control spring Resorte pedal	1		5,0	
15	723186	Résistance pédale Fussanlasserwiderstand	Foot control rheostat Resistencia pedal	1		240,0	
16a	723434 723454	Pédales beiges, sans cordon Fussanlasser beige, ohne Kabel Foot control beige, without cord Pedales reóstato beige, sin cordón Gr. A + B Gr. D + E				265,7	
16b	448600-4 448710-4 448860-4	Pédales grises, sans cordon Fussanlasser grau, ohne Kabel Foot controls grey, without cord Pedales reóstato gris, sin cordón Gr. A + B Gr. C Gr. D + E				273,0	
16c	790124 790024	Pédales beiges, avec cordon Fussanlasser beige, mit Kabel Foot controls beige, with cord Pedales reóstato beige, con cordón Gr. A + B Gr. D + E	773'778 773'776			406,0	
16d	790005 790025	Pédales grises, avec cordon Fussanlasser grau, mit Kabel Foot controls grey, with cord Pedales reóstato gris, con cordón Gr. A + B Gr. D + E	773'776 773'776			406,0	
17	448200-2 448220-2 448230-2	Gr. A + B Gr. C Gr. D + E	Résistance Widerstand Rheostat Resistencia			33,1 31,1 29,1	
18	723476 723477 723478	Gr. A + B Gr. C Gr. D + E	Base pédale Anlassergrundplatte Foot control base Base pedal reóstato			68,0	
19	448332	Couvercle pédale, gris Anlasserdeckel, grau	Foot control cover, grey Cubierta pedal reóstato, gris			131,0	
20	448340	Poussoir pédale Fussanlasserdruckknopf	Foot control push button Pulsador pedal			21,0	
21	714225	Rondelle 0,2 Scheibe 0,2	Washer 0,2 Arandela 0,2			0,1	

Printed in Switzerland

Janvier 1968

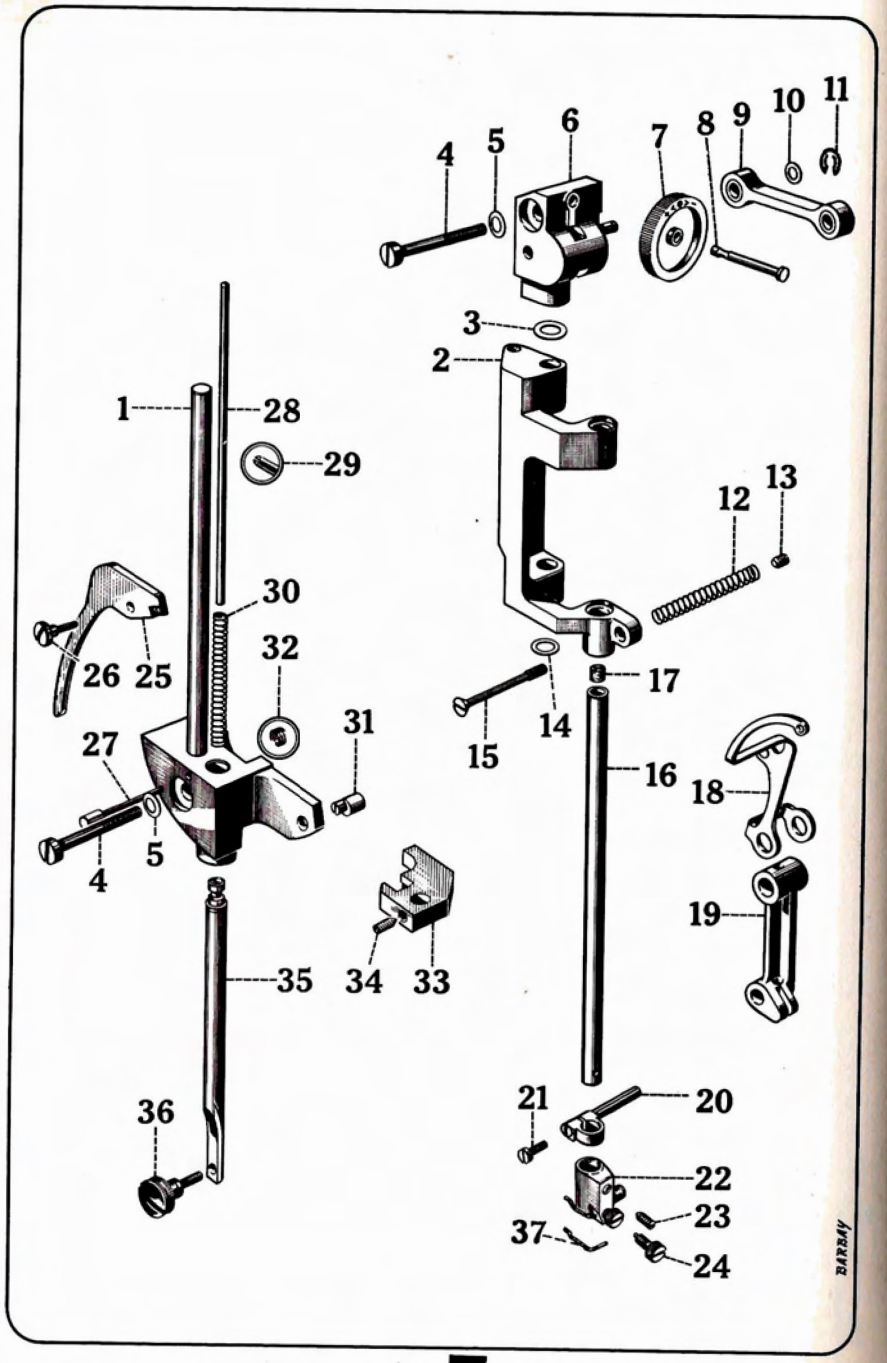

A 7

A	B	C		D	E	F	G
1	771520	Palier complet Kompletter Flansch	Flange assembled Portacojinete volante	1	878656-	161,4	
2	711037	Ecrou butée bobineur Spuleranschlagmutter	Bobbin winder stop nut Tuerca paro devanador	1	-1109992	1,3	
3	711036	Butée bobineur Spuleranschlag	Bobbin winder stop Paro devanador	1		9,9	
4	450350	Vis butée bobineur Spuleranschlagschraube	Bobbin winder stop screw Tornillo paro devanador	1		0,6	
5	721052	Bobineur Spuler	Bobbin winder Devanador	1	-878655	13,3	
6a	711053	Ressort bobineur Spulerfeder	Bobbin winder spring Resorte devanador	1	-878655	0,4	
6b	761053	Ressort bobineur Spulerfeder	Bobbin winder spring Resorte devanador	1	878656-	0,3	
7	714227	Rondelle 5 Scheibe 5	Washer 5 Arandela 5	1	878656-	0,1	
8	451960	Arrêt 3 Haltefeder 3	Lock spring 3 Retención 3	1 2	-878655 878656-	0,1	
9	711168	Corps bobineur Spulerträger	Bobbin winder body Cuerpo devanador	1	878656-	13,5	
10	413110	Ressort frein Bremsfeder	Brake spring Resorte freno	1	878656-	0,1	
11	413100	Entraîneur canette Mitnehmerstift	Bobbin driving pin Arrastrador bobina	1	878656-	0,1	
12	761051	Axe bobineur Spulerachse	Bobbin winder axle Eje devanador	1	878656-	6,4	
13	413130	Anneau bobineur Spulerring	Bobbin winder ring Anillo devanador	1	878656-	0,6	
14	711170	Douille bobineur Spulerhülse	Bobbin winder sleeve Manguito devanador	1	878656-	7,3	
15	711169	Pivot bobineur Kippachse	Bobbin winder pivot Clavija devanador	1	878656-	1,7	
16	721597	Tension sup. assemblée Obere Fadenspannung kompl.	Upper tension assembled Tensión superior montada	1		38,0	
17	721593	Plaque tension supérieure Spannungsplatte	Upper tension plate Placa tensión superior	1		25,9	
18	721611	Ressort tension supérieure Obere Spannfeder	Upper tension spring Resorte tensión superior	1		1,6	
19	450920	Ecrou réglage tension Spannungseinstellmutter	Tension regulating nut Tuerca regulación tensión	2		0,4	
20	711110	Cheville tige tension Augbolzen	Eye bolt Varilla liberación tensió	1		0,4	
21	450600	Vis Phillips M4x10 Phillipsschraube M4x10	Phillips screw M4x10 Tornillo Phillips M4x10	2		1,0	
22	721096	Tige tension supérieure Spannungsstift	Upper tension bar Eje tensión superior	1		1,4	
23	411340	Platine tension supérieure Oberer Spannteller	Upper tension disc Disco tensor hilo superior	2		3,3	
24	711119	Platine médiane Trennscheibe	Separating disc Plaquita central	1		3,0	
25	711112	Poussoir tension supérieure Druckstift	Tension regulator pin Vástago tensión superior	1		0,3	
26	451630	Rondelle cambrée 6x0,03 Federscheibe 6x0,03	Spring washer 6x0,03 Arandela elástica 6x0,03	1		0,1	
27	711094	Ressort compensateur Ausgleichfeder	Check spring Resorte compensador	1		0,2	
28a	711113	Molette tension supérieure Regulierscheibe	Tension regulator Rueda tensión superior	1	-918614	6,0	
28b	761113	Molette tension supérieure Regulierscheibe	Tension regulator Rueda tensión superior	1	918615-	6,0	
29	714092	Rondelle cambrée 4 Federscheibe 4	Spring washer 4 Arandela elástica 4	1		0,1	
30	711052	Galet bobineur Antriebsscheibe	Friction wheel Rodillo devanador	1	-878655	1,3	

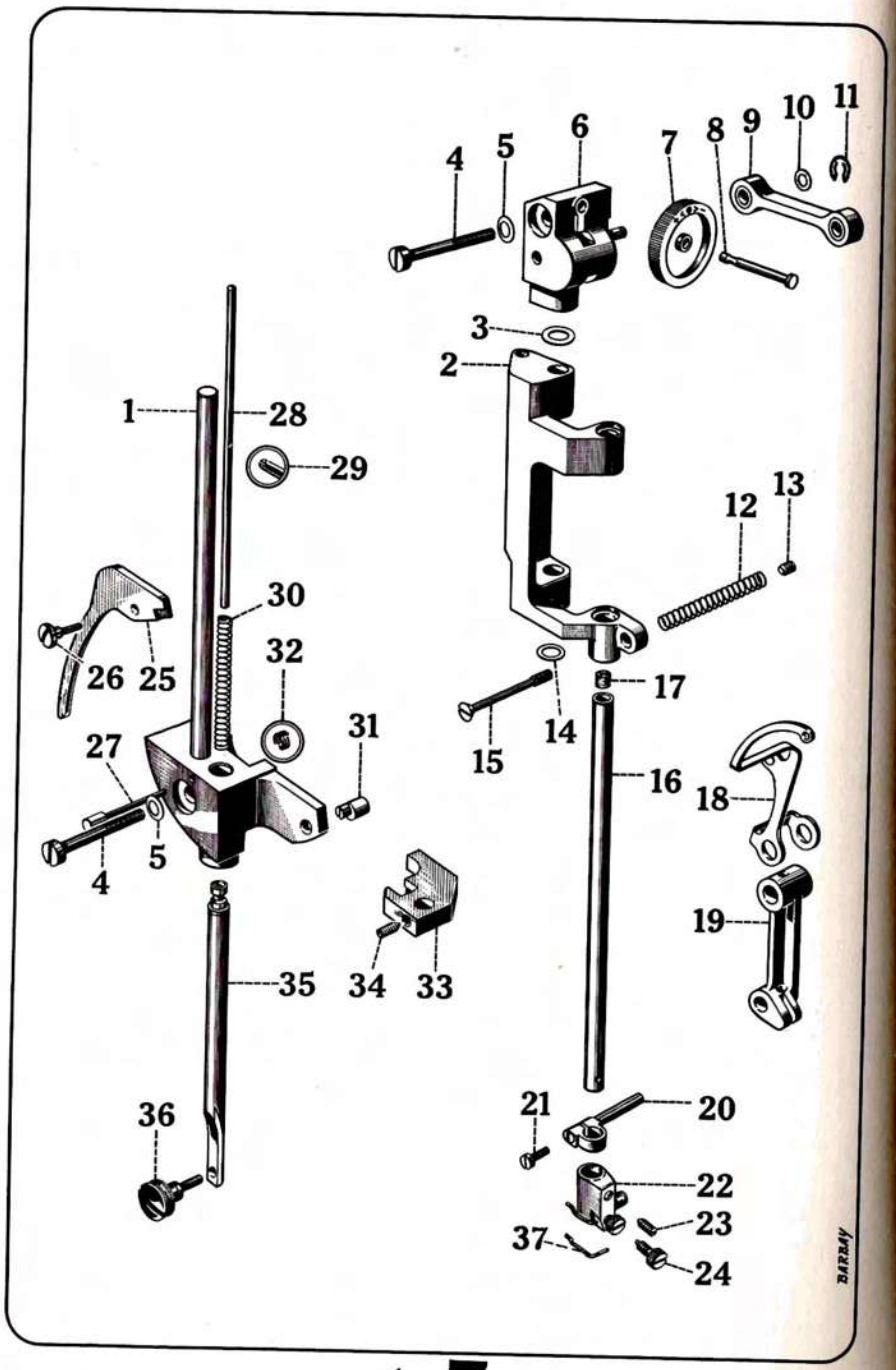

A 7

A	B	C		D	E	F	G
50	711136	Ressort presse-étoffe Stoffdrückerfeder	Pressure spring Resorte prensatela	1		1,2	
51	711072	Excentrique tangentement Dangierbolzen	Positioning bolt Excéntrica tangentamiento	1		2,5	
52	711038	Arrêt tige Haltefeder	Stop spring Resorte retención	1		0,1	
53	761070	Guide presse-étoffe Stoffdrückerstangenführung	Presser bar guide Guía prensatela	1		12,0	
54a	450410	Vis sans tête M4x8 Gewindestift M4x8	Threaded pin M4x8 Tornillo sin cabeza M4x8	1	-1400205	0,5	
54b	714271	Vis blocage M4 Blockierschraube M4	Set screw M4 Tornillo fijación M4	1	1400206-	0,3	
55	761058	Barre presse-étoffe Stoffdrückerstange	Cloth presser bar Barra prensatela	1		20,2	
56	711137	Poulet serrage Klemmschraube	Clamping screw Tornillo fijación pie	1		4,0	
57	761130	Guide-fil Fadenführung	Thread guide Guía hilo	1		0,1	

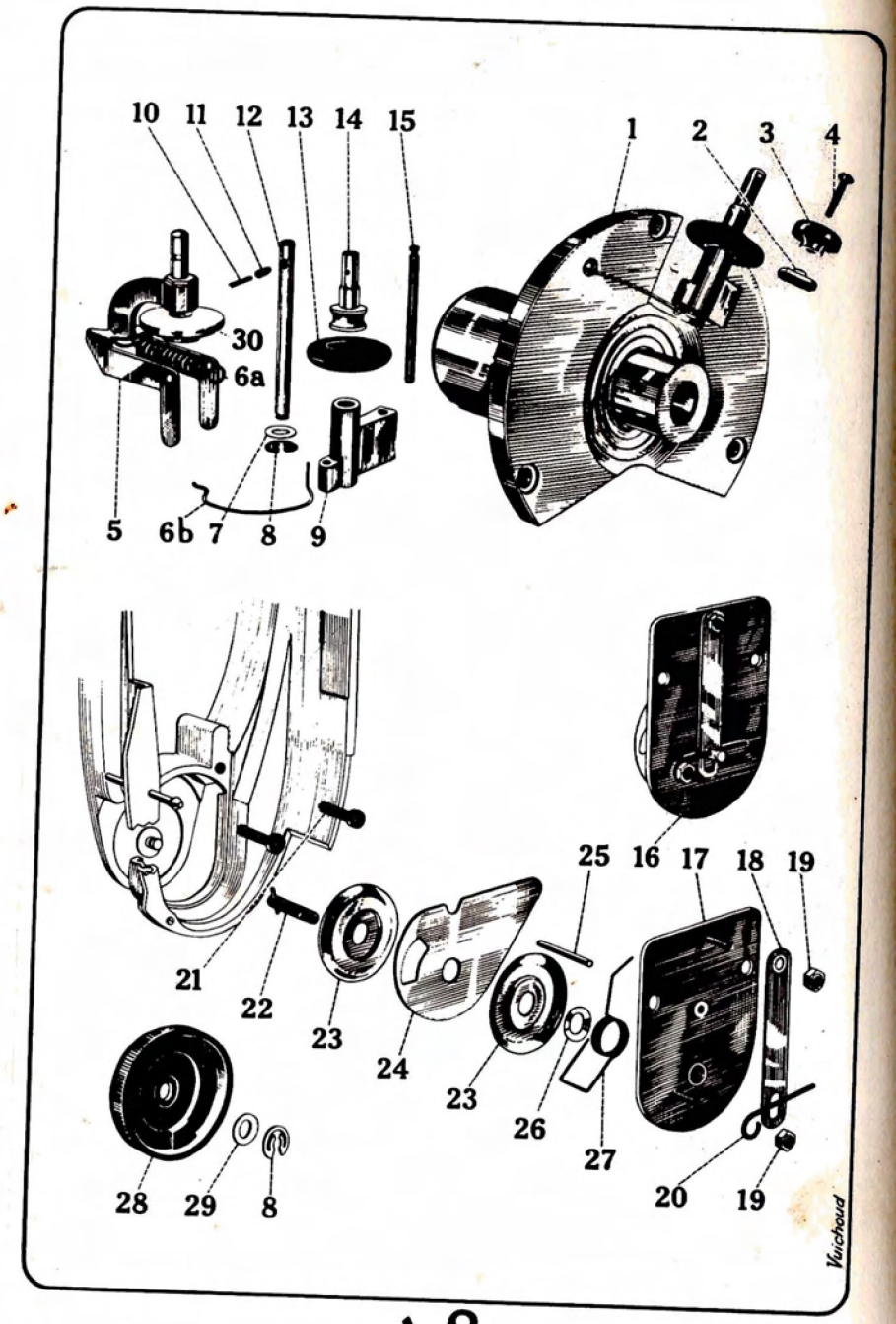

A 8

A	B	C		D	E	F	G
1a	771811	Support berceau vert Nadelschwingeträger grün	Cradle support, green Soporte barra prensat. verde		-946000	108,3	
1b	771814	Support berceau beige Nadelschwingeträger beige	Cradle support, beige Soporte barra prensat. beige	1	-1410362	110,0	
1c	771815	Support berceau gris Nadelschwingeträger grau	Cradle support, grey Soporte barra prensat. gris		1410363-	110,0	
2	711556	Berceau Nadelschwinge	Cradle Soporte barra aguja	1		35,0	
3	851080	Rondelle 6x0,05 Scheibe 6x0,05	Washer 6x0,05 Arandela 6x0,05	1		0,1	
4	714002	Vis cylindrique M5 Zylinderschraube M5	Cylindrical screw M5 Tornillo cilíndrico M5			5,3	
5	851000	Rondelle cambrée 5x0,2 Federscheibe 5x0,2	Spring washer 5x0,2 Arandela elástica 5x0,2			0,1	
6a	721060	Guide axe berceau Nadelschwingeführung	Cradle guide Guía eje sop. barra aguja	1	-1104935	15,0	
6b	771060	Guide axe berceau Nadelschwingeführung	Cradle guide Guía eje sop. barra aguja		1104936-	15,0	
7	711133	Molette presse-étoffe Einstellrädchen	Pressure regulating dial Rueda presión pie	1		3,3	
8	711134	Axe molette Rädchenachse	Dial axle Eje rueda presión	1		1,6	
9a	721075	Articulation tire-fil Fadengeberlenker	Thread take-up link Articulación tirahilo	1	-1104935	6,2	
9b	771075	Articulation tire-fil Fadengeberlenker	Thread take-up link Articulación tirahilo		1104936-	3,8	
10	714106	Rondelle 4 Scheibe 4	Washer 4 Arandela 4	1		0,1	
11	451960	Arrêt 3 Haltefeder 3	Lock spring 3 Retención 3	1		0,1	
12	711080	Ressort berceau Nadelschwingefeder	Cradle spring Resorte sop. barra aguja			0,6	
13	714034	Vis blocage M4 Blockierschraube M4	Stop screw M4 Tornillo fijación M4	1		0,2	
14	714104	Rondelle axe berceau Unterlagscheibe	Spacer Arandela eje	1		0,1	
15	711081	Vis ressort berceau Nadelschwingeschraube	Cradle spring screw Tornillo resorte soporte	1		1,8	
16	721085	Barre-aiguille Nadelstange	Needle bar Barra aguja	1		10,6	
17	411170	Liège Korkzapfen	Needle bar cork Corcho	1		0,1	
18	771074	Tire-fil Fadengeber	Thread take-up lever Tirahilo	1		9,0	
19a	711076	Bielle barre-aiguille Nadelstangenpleuel	Needle bar connecting rod Biela barra aguja			7,9	
19b	761076	Bielle barre-aiguille Nadelstangenpleuel	Needle bar connecting rod Biela barra aguja			7,9	
20	721083	Tourillon barre-aiguille Nadelstangenzapfen	Needle bar link pin Gorrón barra aguja	1		3,8	
21	450000	Vis cylindrique M3x7 Zylinderschraube M3x7	Cylindrical screw M3x7 Tornillo cilíndrico M3x7	1		0,5	
22	721642	Bride 1 aiguille Einnadelhalter	Single needle clamp Brida 1 aguja	1		7,5	
23	714030	Vis bride aiguille Nadelhalterschraube	Needle clamp set screw Tornillo fij. brida aguja	1		0,3	
24	711089	Poulet serrage aiguille Nadelspannschraube	Needle clamping screw Tornillo fijación aguja	1		0,8	
25	761079	Levier presse-étoffe Füsschenhebel	Presser foot lever Palanca prensatela	1		9,6	
26	450820	Vis levier presse-étoffe Füsschenhebelschraube	Presser foot lever screw Tornillo palanca prensatela	1		1,2	
27	711082	Tige libération Spannungsauslösestift	Release pin Espiga liberación	1		1,5	
28	711135	Tige presse-étoffe Stoffdrückerstift	Pressure regulating pin Espiga prensatela	1		4,1	
29	452410	Goupille élastique 1x4 Federstift 1x4	Spring pin 1x4 Clavija elástica 1x4	1		0,1	

Printed in Switzerland

Janvier 1968

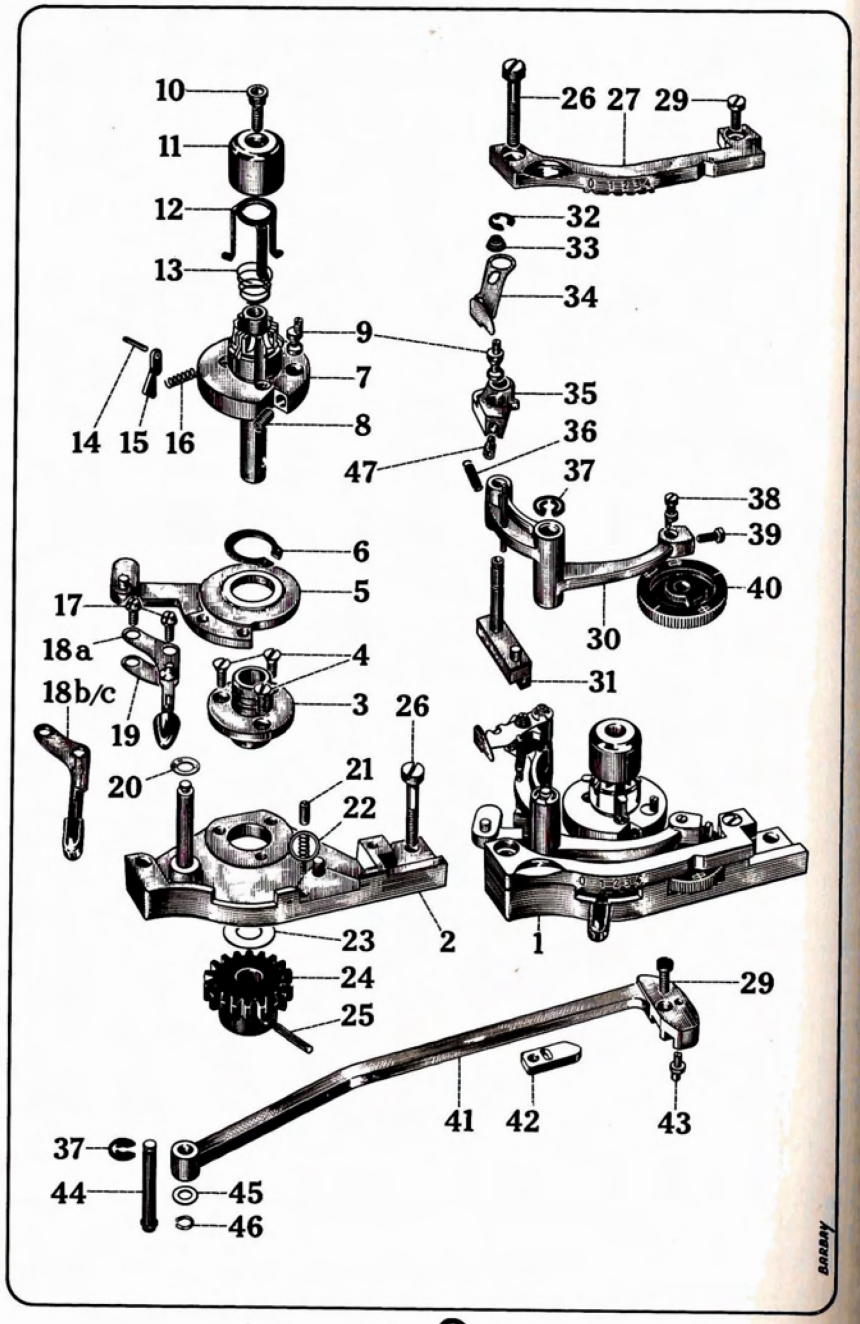

A 9

A	B	C		D	E	F	G
1	726841	Poste réglage Einstellwerk	Elnagraph Elnagrafo	1	833819-	243,0	
2	726240	Base poste réglage Einstellplatte	Elnagraph base Soporte Elnagrafo	1		97,2	
3	766760	Palier poste commande Einstellwerklager	Elnagraph bearing Cojinete Elnagrafo	1		16,0	
4	714020	Vis conique M3 Konische Schraube M3	Conical screw M3 Tornillo cónico M3	3		0,4	
5a	726761	Levier largeur point Stichbreitehebel	Stitch width lever Palanca ancho punto	1	-908433	10,0	
5b	776761	Levier largeur point Stichbreitehebel	Stitch width lever Palanca ancho punto	1	908434-	6,6	
6	714170	Anneau arrêt 12 Seegerring 12	Locking washer 12 Anillo retención 12	1		0,5	
7	726323	Axe moyeu Nabe	Hub Eje cubo	1		51,3	
8	450410	Vis sans tête M4x8 Gewindestift M4x8	Threaded pin M4x8 Tornillo sin cabeza M4x8	1		0,5	
9	766227	Doigt entraînement Mitnehmerstift	Driving pin Excéntrica arrastre	2		1,0	
10	716325	Vis moyeu Nabenschraube	Hub screw Tornillo cubo	1		0,8	
11	416670	Poussoir poste commande Auslösekappe	Push button Botador Elnagrafo	1		4,5	
12	416680	Ejecteur Ausstosser	Ejector Extractor	1		1,0	
13	416690	Ressort éjecteur Ausstossfeder	Ejector spring Resorte extractor	1		0,2	
14	452410	Goupille élastique 1x4 Federstift 1x4	Spring pin 1x4 Clavija elástica 1x4	3		0,1	
15	416700	Levier blocage Klinke	Locking lever Palanca retención	3		0,1	
16	416710	Ressort levier blocage Klinkenfeder	Locking lever spring Resorte palanca retención	3		0,1	
17	714008	Vis M3 Schraube M3	Screw M3 Tornillo M3	2		0,5	
18a	726331	Manette largeur point Stichbreitegriff	Stitch width knob Palanca ancho punto	1	833819- -908433	1,4	
18b	903712	Manette largeur point Stichbreitegriff	Stitch width knob Palanca ancho punto	1	833819- -908433	3,1	
18c	726382	Manette largeur point Stichbreitegriff	Stitch width knob Palanca ancho punto	1	908434-	3,1	
19a 19b 19c 19d	716352 716346 716353 716354	0,4 0,5 0,6 0,7	Cale levier Hebelzwischenlage Lever spacer Cala palanca			0,3 0,3 0,4 0,5	
20	451600	Rondelle cambrée 5x0,2 Federscheibe 5x0,2	Spring washer 5x0,2 Arandela elástica 5x0,2	1		0,1	
21	766266	Frein molette Scheibenbremse	Wheel brake Freno rueda	1		0,2	
22	413110	Ressort frein Bremsfeder	Brake spring Resorte freno	1		0,1	
23a 23b 23c	451090 451140 451150	7x0,2 7x0,1 7x0,05	Rondelle Scheibe Spacer Arandela			0,2 0,1 0,1	
24	716225	Roue tangente angierrad	Elnagraph pinion Rueda tangente	1		4,0	
25	714062	Goupille élastique Federstift	Spring pin Clavija elástica	1		0,3	
26	714003	Vis cylindrique M4 Zylinderschraube M4	Cylindrical screw M4 Tornillo cilíndrico M4	2		2,3	
27	716750	Pont Brücke	Bridge Puente	1		19,9	
29	450000	Vis cylindrique M3x7 Zylinderschraube M3x7	Cylindrical screw M3x7 Tornillo cilíndrico M3x7	2		0,5	
30	776268	Levier centrage Zentrierhebel	Centering lever Palanca centraje	1		10,1	

Printed in Switzerland

Janvier 1968

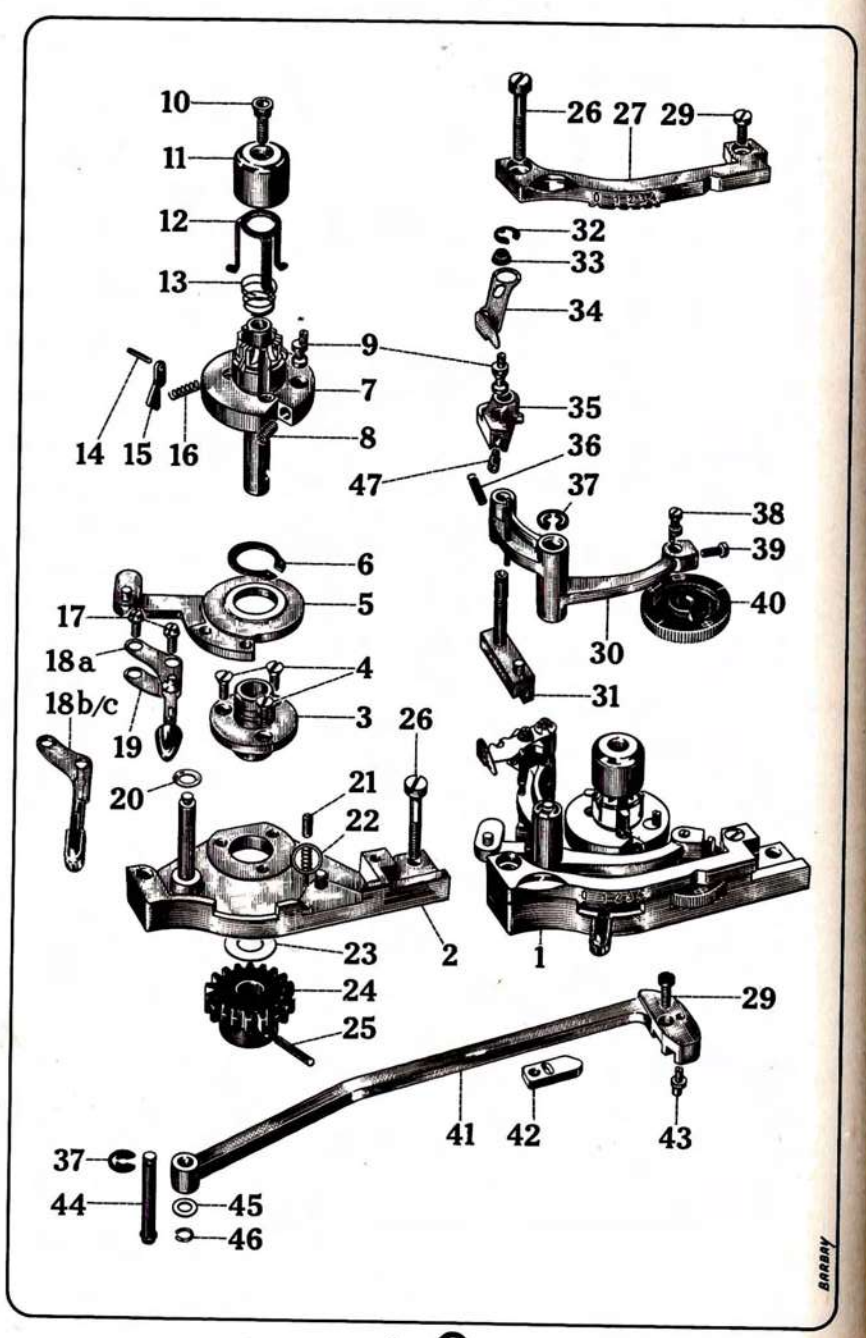

A 9

A	B	C		D	E	F	G
31	726272	Coulisse berceau Gleitschiene	Slide rail Corredera	1		11,8	
32	451800	Arrêt 3,2 Haltefeder 3,2	Lock spring 3,2 Retencion 3,2	1		0,1	
33	716342	Ressort levier Hebelfeder	Lever spring Resorte palanca	1		0,1	
34	716343	Levier touche Tastenhebel	Key lever Palanca leva	1		1,0	
35	726338	Touche centrage Zentriertaste	Centering key Leva centraje	1		5,6	
36	716337	Ressort touche Tastenfeder	Key spring Resorte leva	1		0,1	
37	451960	Arrêt 3 Haltefeder 3	Lock spring 3 Retencion 3	2		0,1	
38	716269	Doigt levier centrage Zentrierhebelfinger	Centering lever stud Excéntrica palanca centraje	1		0,6	
39	714038	Vis 6 pans M3 Sechskantschraube M3	Hexagonal screw M3 Tornillo hexagonal M3	1		0,7	
40	766267	Molette centrage Zentrierscheibe	Centering wheel Rueda centraje aguja	1		2,4	
41	716290	Bielle berceau Nadelschwingehebel	Cradle lever Biela soporte barra aguja	1		17,2	
42	716292	Touche bielle berceau Schwingehebeltaste	Cradle lever key Contacto corredera	1		1,8	
43	716291	Doigt bielle berceau Schwingehebelfinger	Cradle lever stud Excéntrica biela sop. b. ag.	1		0,4	
44	726312	Axe bielle berceau Schwingehebelachse	Cradle lever axle Eje biela sop. barra ag.	1		2,7	
45	714106	Rondelle 4 Scheibe 4	Washer 4 Arandela 4	1		0,1	
46	416030	Anneau arrêt Haltefeder	Lock spring Retención	1		0,1	
47	714271	Vis sans tête M4 Gewindestift M4	Threaded pin M4 Tornillo sin cabeza M4	1		0,3	

Printed in Switzerland

Janvier 1968

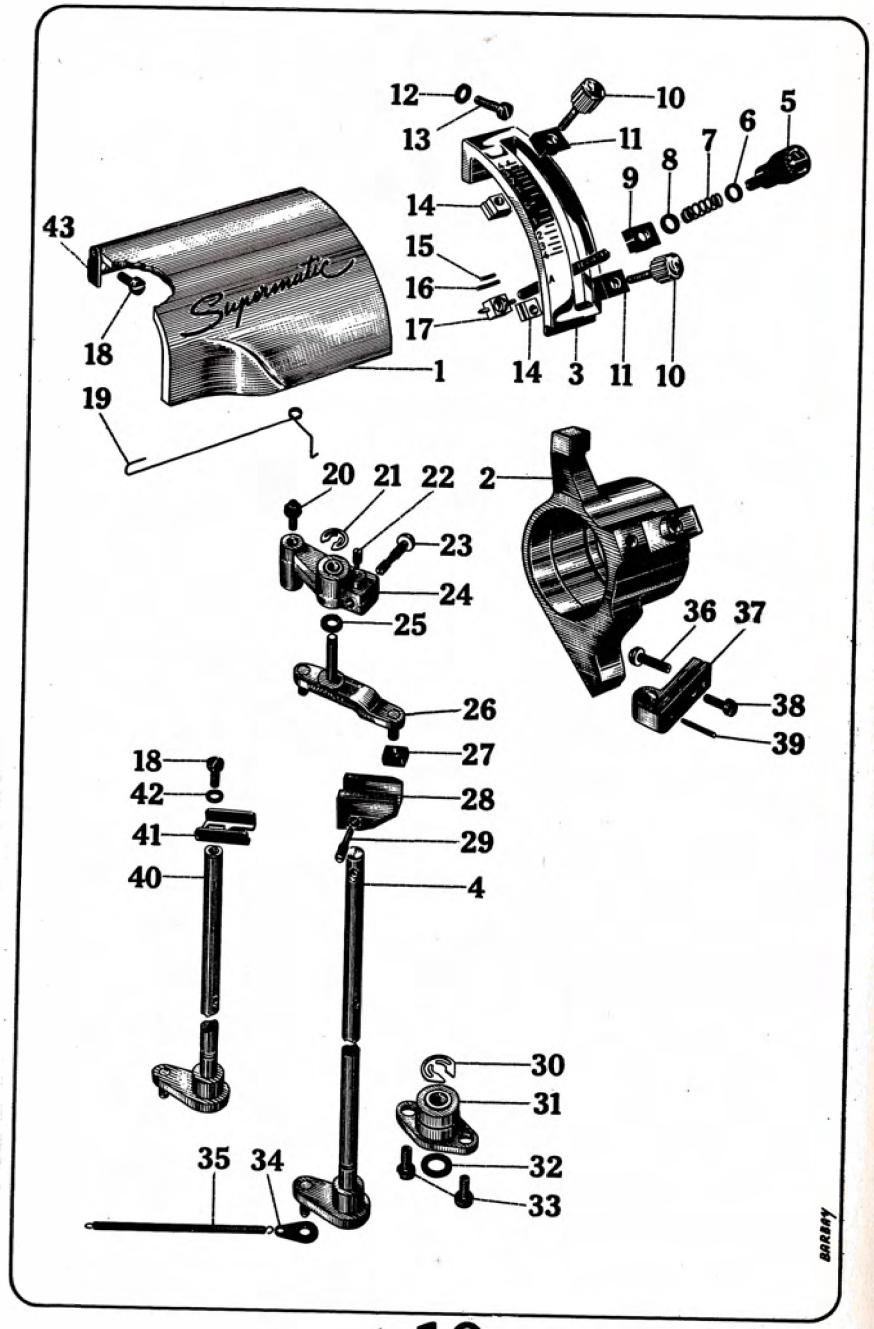

A10

A	B	C		D	E		G
1a	726780	Couvercle supérieur vert Oberdeckel grün	Supermatic cover, green Cubierta superior, verde	1	-829310	38,0	
1b	726786	Couvercle sup. vert clair Oberdeckel hellgrün	Supermatic cover, light green Cubierta superior, v. claro	1	-946000	38,0	
1c	726174	Couvercle supérieur beige Oberdeckel beige	Supermatic cover, beige Cubierta superior, beige	1	-1410362	38,0	
1d	726185	Couvercle supérieur gris Oberdeckel grau	Supermatic cover, grey Cubierta superior, gris	1	1410363-	38,0	
2a	766206*	Commande transport Transportlenker	Feed control Mando transportador	1	-894975	135,0	
2b	716706	Commande transport Transportlenker	Feed control Mando transportador	1	894976-	135,0	
3a	716210	Coulisse réglage point Stichlängeskala	Stitch length scale Sector cambio punto	1	-894975	34,0	
3b	766210	Coulisse réglage point Stichlängeskala	Stitch length scale Sector cambio punto	1	894976-	34,0	
4	776303	Tige transport Stichstellerachse	Feed control shaft Eje cambio punto	1	-951787	48,0	
5	776221	Levier réglage point Stichlängehebel	Stitch length lever Palanca cambio punto	1	824725-	4,9	
6	714224	Rondelle 0,2 Scheibe 0,2	Washer 0,2 Arandela 0,2	1	824725-	0,1	
7	716229	Ressort réglage point Stichlängefeder	Stitch length spring Resorte palanca cambio punto	1		0,3	
8	714225	Rondelle 0,2 Scheibe 0,2	Washer 0,2 Arandela 0,2	1	824725-	0,1	
9	716209	Patin réglage point Hebelführung	Lever runner Patín palanca cambio punto	1		0,3	
10	716223	Poulet butée Anschlagknopf	Stop knob Tornillo tope	2		3,4	
11	716222	Butée point Stichlängeanschlag	Stitch length stop Tope palanca cambio punto	2		0,3	
12	451100	Rondelle 3x0,5 Scheibe 3x0,5	Washer 3x0,5 Arandela 3x0,5	1		0,1	
13	450230	Vis cylindrique M3x10 Zylinderschraube M3x10	Cylindrical screw M3x10 Tornillo cilíndrico M3x10	1		1,0	
14	716220	Ecrou butée mobile Anschlagmutter	Stop nut Tuerca tope sector	2		1,0	
15	716329	Goupille poussoir Hebelbackenstift	Guide pin Clavija empuje	1	824725-	0,1	
16	766314	Goupille levier réglage Stichlängehebelstift	Stitch length lever pin Clavija palanca cambio punto	1	824725-	0,1	
17	766230	Guide réglage point Hebelbacke	Stitch length guide Guía palanca cambio punto	1	824725-	0,3	
18	714200	Vis cylindrique M3 Zylinderschraube M3	Cylindrical screw M3 Tornillo cilíndrico M3	2 3	-951787 951788-	0,6	
19	716310	Ressort renvoi Umlenkstützfeder	Rev. lever support spring Resorte reenvío	1		0,2	
20	716318	Vis support renvoi Umlenkstützschraube	Rev. lever support screw Tornillo soporte reenvío	1		0,4	
21	451960	Arrêt 3 Haltefeder 3	Lock spring 3 Retención 3	1		0,1	
22	714033	Vis blocage M3 Blockierschraube M3	Set screw M3 Tornillo fijación M3	1		0,2	
23	716295	Vis réglage renvoi Regulierschraube	Adjusting screw Tornillo regulación reenvío	1		1,6	
24	776794	Support renvoi Umlenkstütze	Reversing lever support Soporte reenvío	1		13,0	
25	451051	Rondelle 4x0,2 Scheibe 4x0,2	Washer 4x0,2 Arandela 4x0,2	1		0,1	
26	726774	Levier renvoi Umlenkhebel	Reversing lever Palanca reenvío	1		6,0	
27	416510	Coulisseau Gleitstein	Sliding block Patín corredera	1		0,9	
28	716204	Fourche transport Transportgabel	Feed fork Corredera transporte	1	-951787	11,4	
29	716205	Vis fourche transport Transportgabelschraube	Feed fork screw Tornillo corredera transporte	1	-951787	0,5	

10
11
12
13
14
15
16

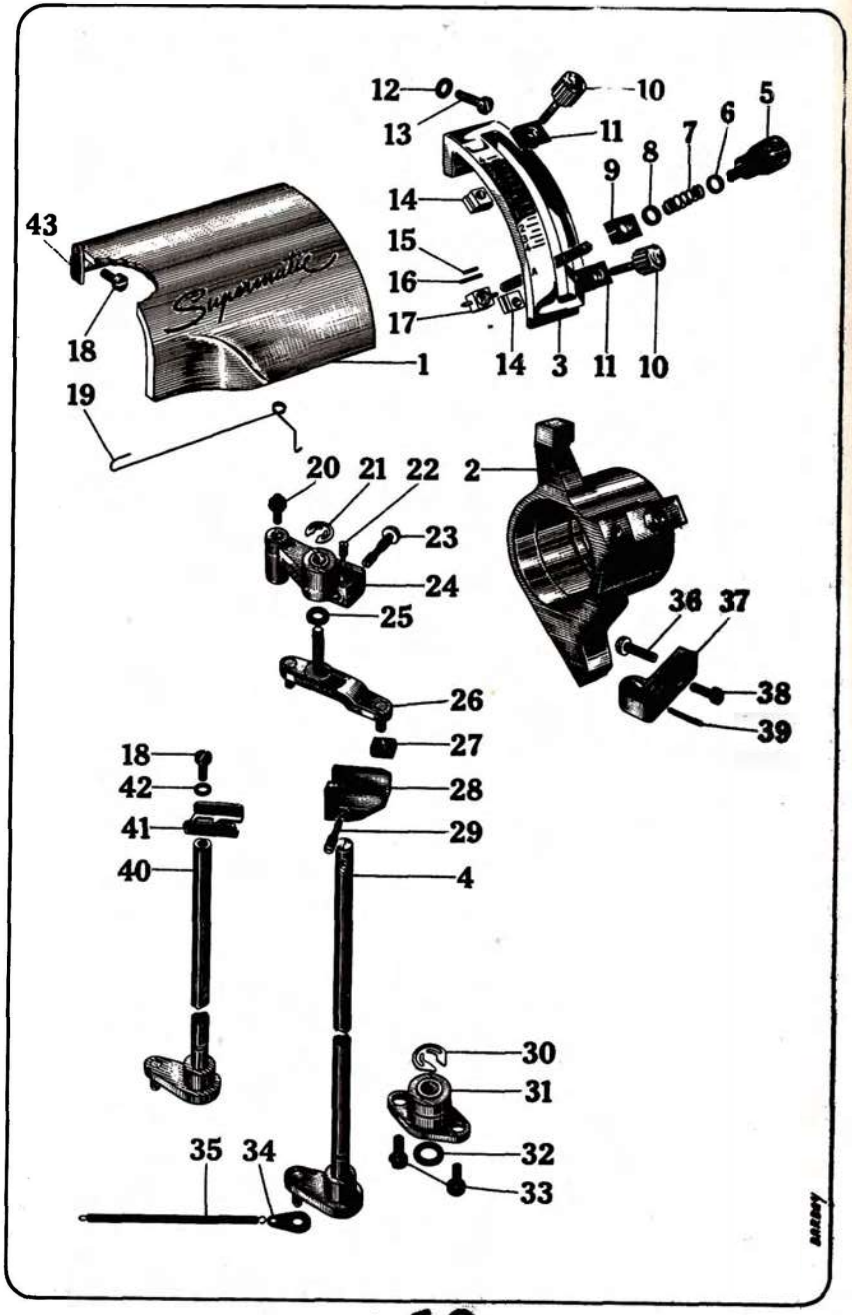

A10

A10

A	B	C		D	E	F	G
30	714072	Arrêt 5 Haltefeder 5	Lock spring 5 Retención 5	1		0,2	
31	776800	Palier tige transport Lagerflansch	Control shaft bearing Soporte eje cambio	1	-1104935	5,4	
32	451040	Rondelle 6x0,2 Scheibe 6x0,2	Washer 6x0,2 Arandela 6x0,2	1		0,1	
33	450600	Vis Phillips M4x10 Phillipsschraube M4x10	Phillips screw M4x10 Tornillo Phillips M4x10	2	-1104935	1,0	
34	438080	Attache ressort Federbefestigung	Spring fixation Fijación resorte	1		0,8	
35	766798	Ressort tige transport Transportzugfeder	Feed control spring Resorte eje cambio punto	1		1,2	
36	716203	Touche transport Transporttaste	Feed control key Botón regulación transporte	1		1,4	
37	716202	Levier transport Transporthebel	Feed control lever Palanca eje cambio punto	1		10,4	
38	450000	Vis cylindrique M3x7 Zylinderschraube M3x7	Cylindrical screw M3x7 Tornillo cilíndrico M3x7	1		0,5	
39	714181	Goupille élastique 1,5 Federstift 1,5	Spring pin 1,5 Clavija elástica 1,5	1		0,1	
40a	726803	Tige transport Stichstellerachse	Feed control shaft Eje cambio punto	1	951788- -1104935	48,0	
40b	776803	Tige transport Stichstellerachse	Feed control shaft Eje cambio punto	1	1104936-	45,0	
41	412300	Fourche transport Transportgabel	Feed fork Corredera transporte	1	951788-	1,6	
42	451170	Rondelle 3,2x0,5 Scheibe 3,2x0,5	Washer 3,2x0,5 Arandela 3,2x0,5	1	951788-	0,1	
43	776779	Charnière couvercle sup. Oberdeckelscharnier	Upper cover hinge Charnela cubierta superior	1		9,0	

Printed in Switzerland

Janvier 1968

11
12
13
14
15
16

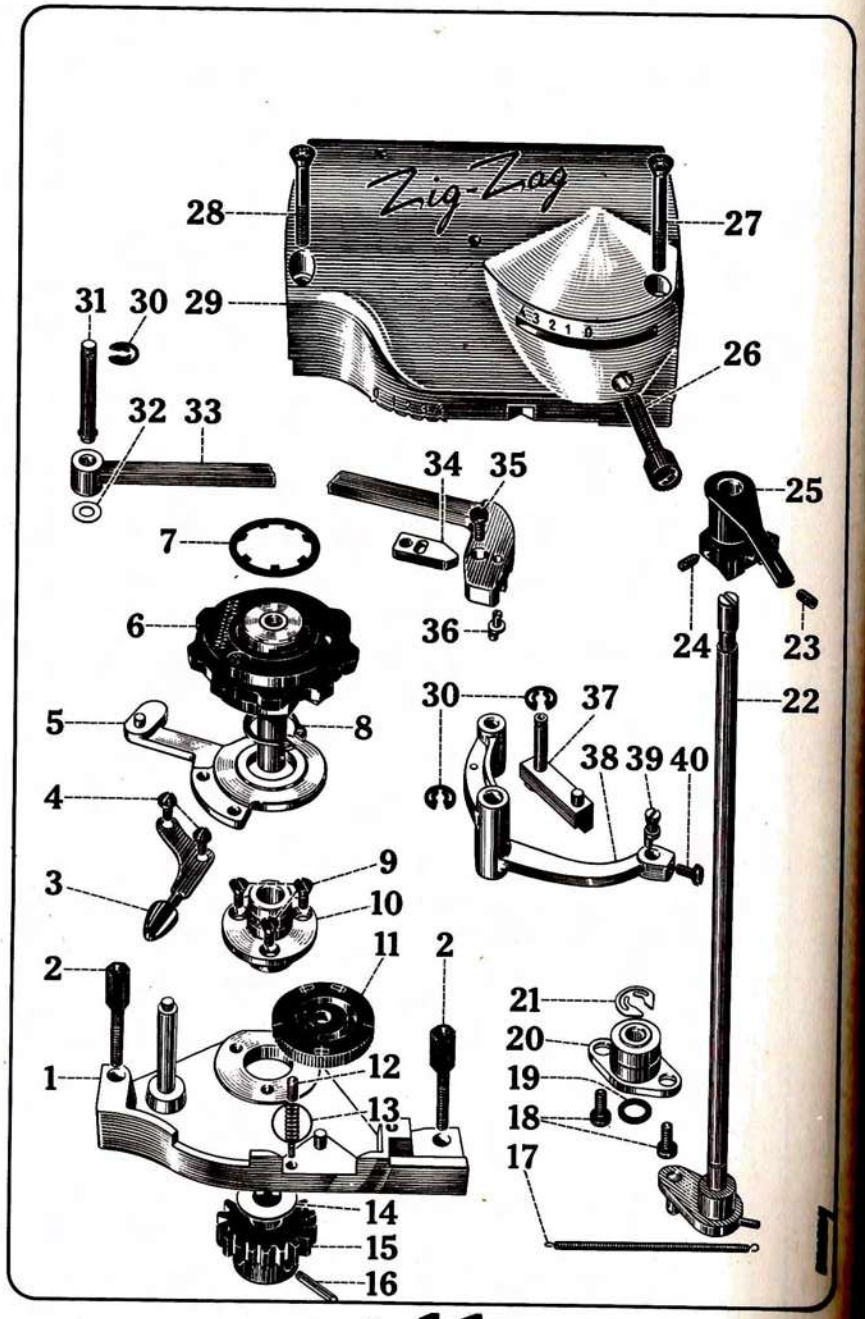

A11

A	B	C		D	E	F	G
1	726240	Base poste réglage Einstellplatte	Elnagraph base Soporte Elnagrafo	1		97,2	
2	716364	Vis base poste réglage Einstellplattenschraube	Elnagraph base screw Tornillo soporte Elnagrafo	2		3,1	
3	726264	Manette largeur point Stichbreitegriff	Stitch width knob Palanca ancho punto	1		1,1	
4	714008	Vis M3 Schraube M3	Screw M3 Tornillo M3	2		0,5	
5	726761	Levier largeur point Stichbreitehebel	Stitch width lever Palanca ancho punto	1		10,0	
6	726362	Moyeu complet Nabe komplett	Hub assembled Cubo completo	1		61,0	
7	714173	Anneau Truarc Truarc-Ring	Truarc lock ring Anillo Truarc	1		0,3	
8	714170	Anneau arrêt 12 Seegerring 12	Locking washer 12 Anillo retención 12	1		0,5	
9	714020	Vis conique M3 Konische Schraube M3	Conical screw M3 Tornillo cónico M3	3		0,4	
10	766760	Palier poste commande Einstellwerklager	Elnagraph bearing Cojinete Elnagrafo	1		16,0	
11	716267	Molette centrage Zentrierscheibe	Centering wheel Rueda centraje aguja	1		2,4	
12	766266	Frein molette Scheibenbremse	Wheel brake Freno rueda	1		0,2	
13	415110	Ressort frein Bremsfeder	Brake spring Resorte freno	1		0,1	
14a	451090	Rondelle 7x0,2 Scheibe 7x0,2	Washer 7x0,2 Arandela 7x0,2			0,2	
14b	451140	Rondelle 7x0,1 Scheibe 7x0,1	Washer 7x0,1 Arandela 7x0,1			0,1	
15	716225	Roue tangente Tangierrad	Elnagraph pinion Rueda tangente	1		4,0	
16	714062	Goupille élastique Federstift	Spring pin Clavija elástica	1		0,3	
17	766708	Ressort tige transport Transportzugfeder	Feed control spring Resorte eje cambio punto	1		1,2	
18	450000	Vis Phillips M4x10 Phillipsschraube M4x10	Phillips screw M4x10 Tornillo Phillips M4x10	2		1,0	
19	451040	Rondelle 6x0,2 Scheibe 6x0,2	Washer 6x0,2 Arandela 6x0,2	1		0,1	
20	776800	Palier tige transport Lagerflansch	Control shaft bearing Soporte eje cambio	1		5,4	
21	714072	Arrêt 5 Haltefeder 5	Lock spring 5 Retención 5	1		0,2	
22	726356	Tige transport Stichstellerachse	Feed control shaft Eje cambio punto	1		50,3	
23	714271	Vis blocage Inbus Inbus-Blockierschraube	Allen set screw Tornillo fijación Inbus	1		0,3	
24	714037	Vis blocage Blockierschraube	Set screw Tornillo fijación	1		0,5	
25	726357	Manette longueur point Stichlängehebel	Stitch length lever Palanca largo punto	1		20,7	
26	716359	Vis butée Anschlagschraube	Stop screw Tornillo tope	1		8,6	
27	714256	Vis couvercle (longue) Deckelschraube (lang)	Cover screw (long) Tornillo cubierta (largo)	1		3,0	
28	714255	Vis couvercle (courte) Deckelschraube (kurz)	Cover screw (short) Tornillo cubierta (corto)	1		2,3	
29a	726376	Couv. Zig Zag vert clair Zig Zag-Deckel hellgrün	Zig Zag cover, light green Cubierta Zig Zag, verde claro	1	-946000	91,0	
29b	726194	Couvercle Zig Zag beige Zig Zag-Deckel beige	Zig Zag cover, beige Cubierta Zig Zag, beige	1	946001-	91,0	
30	451060	Arrêt 3 Haltefeder 3	Lock spring 3 Retención 3	3		0,1	
31	726312	Axe bielle berceau Schwingehebelachse	Cradle lever axle Eje biela sop. barra aguja	1		2,7	
32	714106	Rondelle 4 Scheibe 4	Washer 4 Arandela 4	1		0,1	

Printed in Switzerland

Janvier 1968

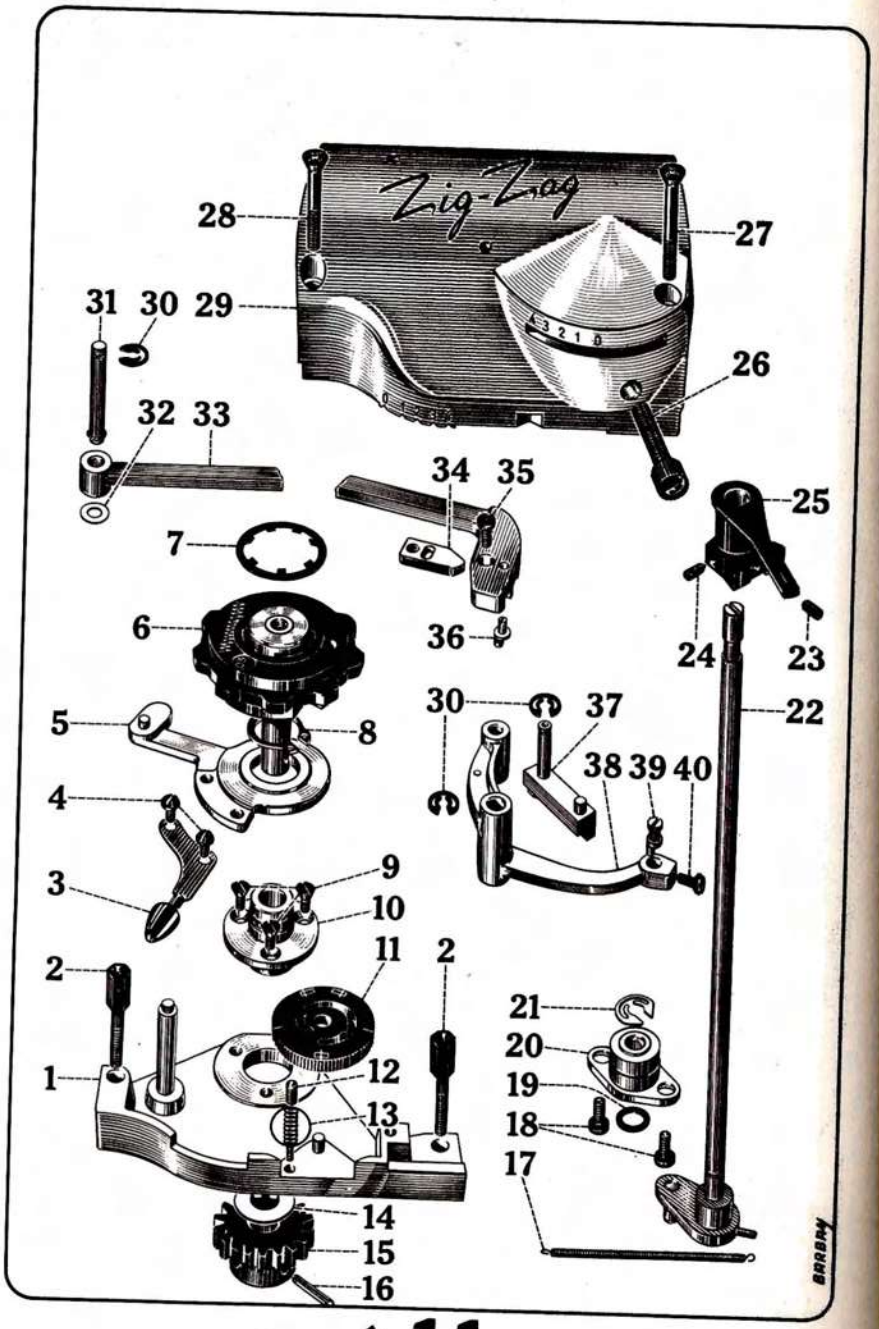

A11

A	B	C		D	E	F	G
33	716290	Bielle berceau Nadelschwingehebel	Cradle lever Biela soporte barra aguja	1		17,2	
34	716292	Touche bielle berceau Schwingehebeltaste	Cradle lever key Contacto corredera	1		1,8	
35	450000	Vis cylindrique M3x7 Zylinderschraube M3x7	Cylindrical screw M3x7 Tornillo cilíndrico M3x7	1		0,5	
36	716291	Doigt bielle berceau Schwingehebelfinger	Cradle lever stud Excéntrica biela sop. b.a.	1		0,4	
37	787550	Coulisse berceau Gleitschiene	Slide rail Corredera	1		29,8	
38	726268	Levier centrage Zentrierhebel	Centering lever Palanca centraje	1		12,2	
39	716269	Doigt levier centrage Zentrierhebelfinger	Centering lever stud Excéntrica palanca centraje	1		0,6	
40	714038	Vis 6-pans M3 Sechskantschraube M3	Hexagonal screw M3 Tornillo hexagonal M3	1		0,7	

Printed in Switzerland Janvier 1968

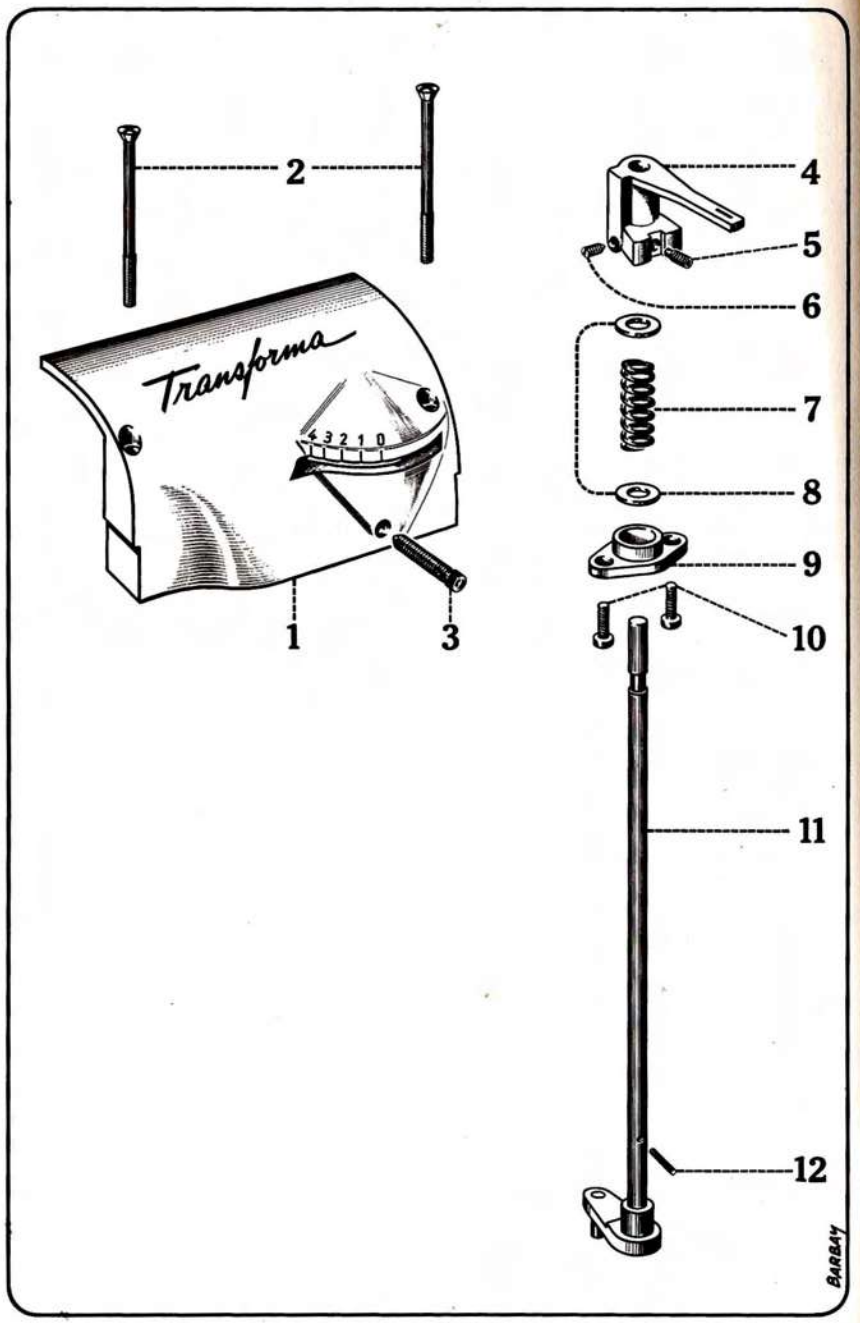

A	B	C		D	E	F	G
1a	716020	Couvercle Transforma vert Transforma-Deckel grün	Transforma cover, green Cubierta Transforma verde	1	-831106	113,4	
1b	716026	Couvercle Transforma vert cl. Transforma-Deckel hellgrün	Transforma cover, l. green Cubierta Transforma verde cl.	1	-946000	113,4	
1c	716034	Couvercle Transforma beige Transforma-Deckel beige	Transforma cover, beige Cubierta Transforma beige	1	946001-	113,4	
2	714025	Vis couvercle Deckelschraube	Cover screw Tornillo cubierta	2		3,8	
3	714021	Vis butée Anschlagschraube	Stop screw Tornillo tope	1		4,9	
4	716010	Manette longueur point Stichlängehebel	Stitch length lever Palanca largo punto	1		23,4	
5	714271	Vis blocage Inbus Inbus-Blockierschraube	Allen set screw Tornillo fijación Inbus	1		0,3	
6	714037	Vis blocage Blockierschraube	Set screw Tornillo fijación	1		0,5	
7	716001	Ressort tige transport Druckfeder	Control shaft spring Resorte eje cambio punto	1		2,9	
8	451210	Rondelle 6x1,5 Scheibe 6x1,5	Washer 6x1,5 Arandela 6x1,5	2		1,4	
9	716002	Palier tige transport Lagerflansch	Control shaft bearing Soporte eje cambio punto	1		9,6	
10	450600	Vis Phillips M4x10 Phillipsschraube M4x10	Phillips screw M4x10 Tornillo Phillips M4x10	2		1,0	
11	726003	Tige transport Stichstellerachse	Feed control shaft Eje cambio punto	1		51,4	
12	711071	Goupille cylindrique Zylinderstift	Cylindrical pin Espiga cilíndrica	1		0,2	

Printed in Switzerland

Janvier 1968

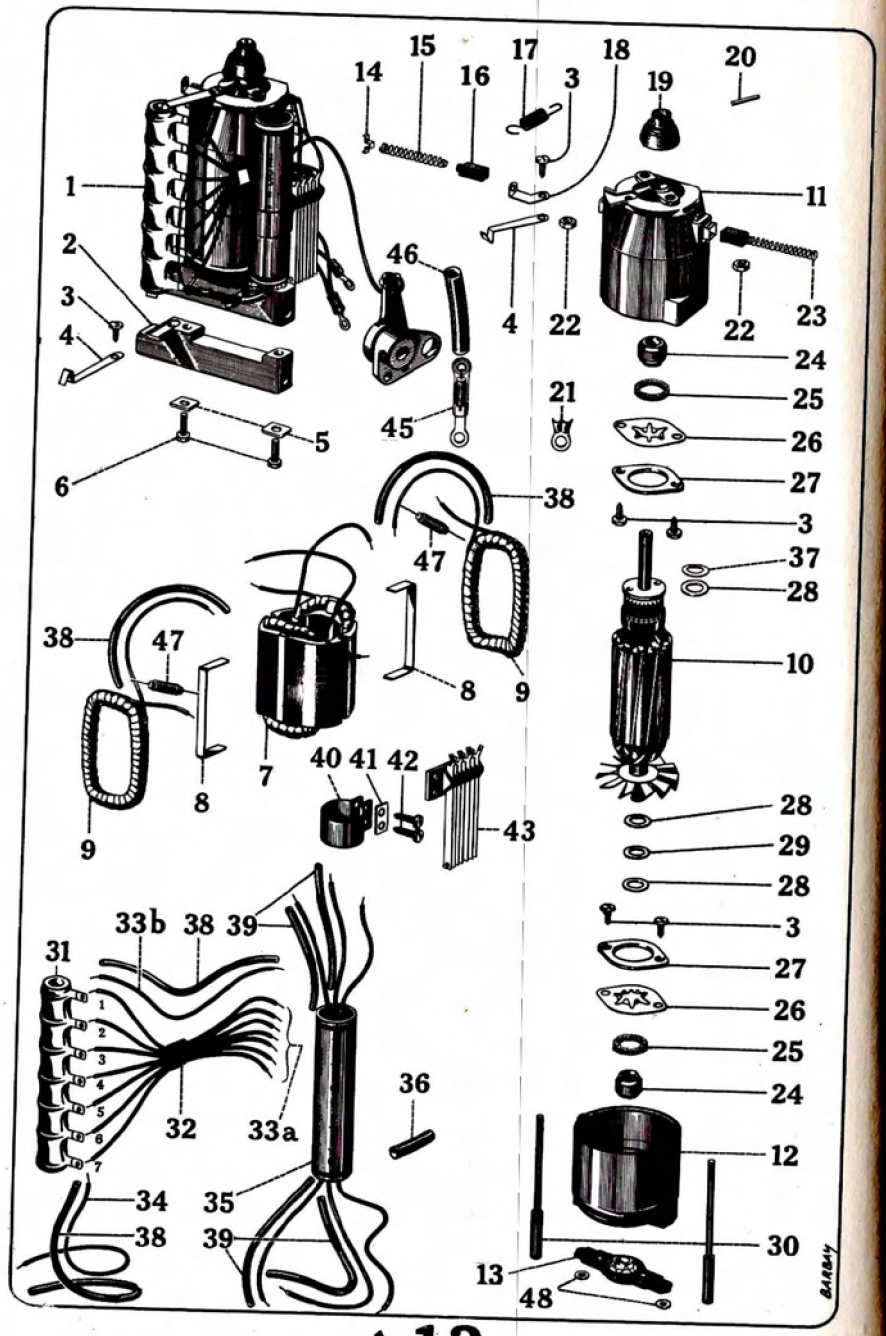

A13

A	B	C		D	E	F	G
		Moteurs pour machines à genouillère Motoren für Maschinen mit Kniehebel Motors for machines with knee lever Motores p. máquinas c. pal. de mando					
	722701	Gr.A 110-120 V					
	722702	Gr.B 125-130 V					
	722703	Gr.C 135-160 V					
	722704	Gr.D 220 V					
	722705	Gr.E 225-250 V					
	772166	Gr.F 32 V					
1a	772167	Gr.G 24 V		1		1020,0	
	772168	Gr.H 20 V					
	722731	Gr.A (USA)					
	722761*	Gr.A (Canada)					
	722684	Gr.D (Schweden)					
	722714	Gr.D (New Zealand)					
	722715	Gr.E (Australia/New Zealand)					
		Moteurs pour machines commande à pédale Motoren für Maschinen mit Fussanlasser Motors for machines with foot control Motores para máquinas con pedal reóstato					
	722771	Gr.A					
	722772	Gr.B					
	722773	Gr.C					
	722774	Gr.D					
1b	722775	Gr.E		1		940,0	
	722791	Gr.A (Canada)					
	722811	Gr.A (Suisse)					
	722814	Gr.D (Norwegen/Schweden/Suisse)					
	722785	Gr.E (Australia/New Zealand)					
2	762047	Support moteur Motorträger	Motor support Soporte motor	1		20,5	
3	714045	Vis Parker Parkerschraube	Parker screw Tornillo Parker	6		0,4	
4	712056	Ressort résistance Widerstandhaltefeder	Rheostat spring Resorte resistencia	2		1,2	
5	712305	Protection moteur Schutzscheibe	Protecting spacer Plaquita protección	2		0,1	
6a	714210	Vis tirant moteur	Motor support screw	2	-1664369-**	1,2	
6b	764004	Motorträgerschraube	Tornillo soporte motor	2	1664370-**	1,4	
	722606	Gr.A					
	722607*	Gr.B					
	722608	Gr.C	Inducteur complet				
	722609	Gr.D	Stator komplett				
7	722610	Gr.E	Inductor, assembled	1		430,0	
	772156	Gr.F	Inductor, completo				
	772157*	Gr.G					
	772158*	Gr.H					
	722605*	Gr.A (Canada)					
8	712035	Etrier Statorspulenhalter	Inductor coil clamp Lámina retención bobina	2		1,2	
	722591	Gr.A					
	722592	Gr.B					
	722593	Gr.C	Bobine inductrice				
	722594	Gr.D	Statorepule				
9	722595	Gr.E	Inductor coil	2		36,0	
	772146	Gr.F	Bobina inductora				
	772147	Gr.G					
	772148	Gr.H					
	722741	Gr.A (Canada)					
	722101	Gr.A + B	Induit				
	722102	Gr.C	Rotor				
10	722103	Gr.D + E	Armature	1		276,0	
	722104	Gr.F	Inducido				
	722105	Gr.G + H					
11	722038	Corps moteur supérieur Oberes Motorgehäuse	Upper motor casing Cuerpo superior motor	1		45,0	
12a	712039	Corps moteur inférieur Unteres Motorgehäuse	Lower motor casing Cuerpo inferior motor	1	-1664369-**	35,0	
12b	762039	Corps moteur inférieur Unteres Motorgehäuse	Lower motor casing Cuerpo inferior motor	1	1664370-**	32,0	
13	722310	Palier moteur assemblé Lagerträger montiert	Bearing support assembled Cojinete motor montado	1	1664370-**	23,0	
14	440250	Arrêt ressort balai Kohlenfederhalter	Brush spring stop Retención resorte escobilla	2		0,1	

Printed in Switzerland

Janvier 1968

13
14
15
16

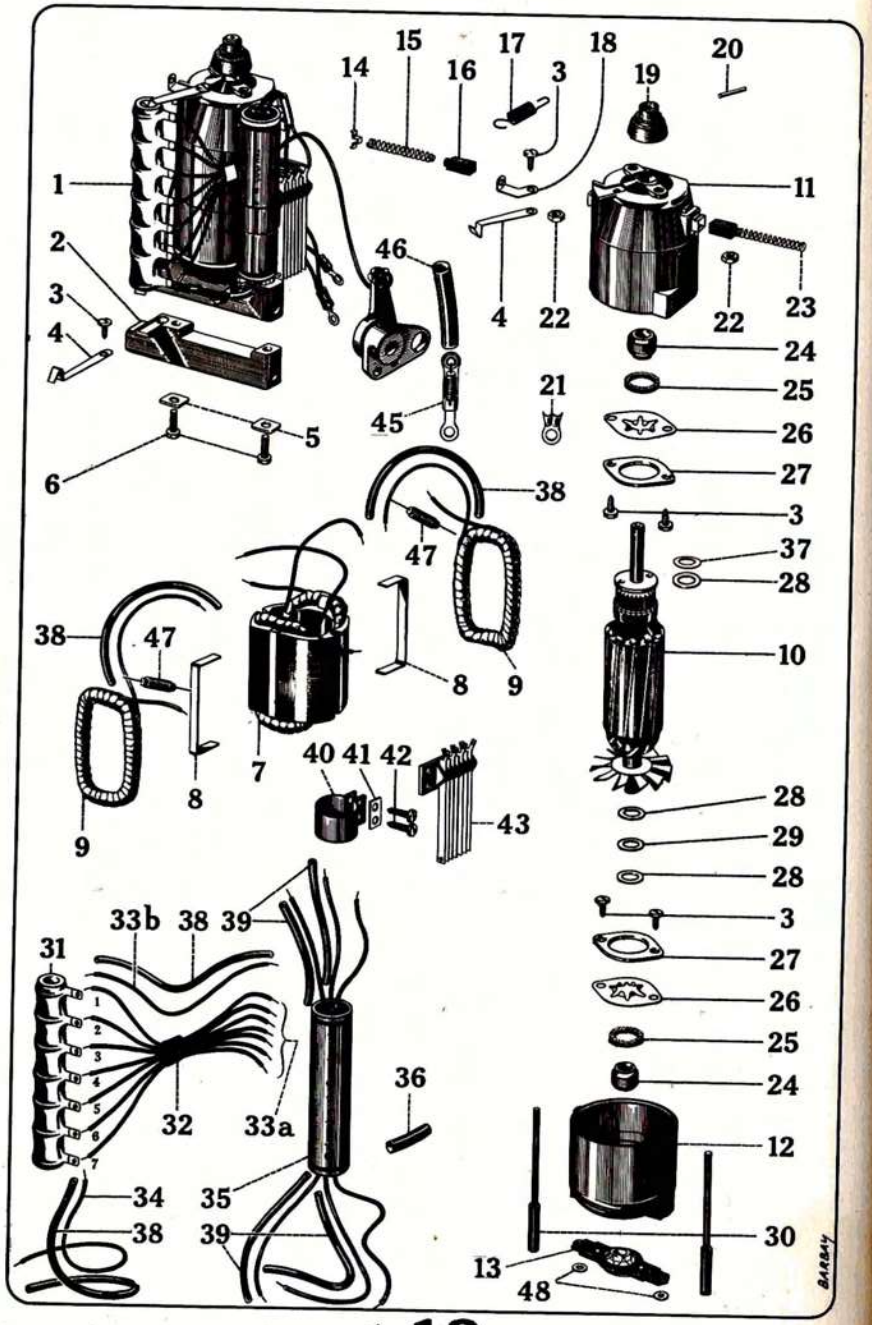

A13

A	B	C		D	E	F	G
15	440240	Ressort balai Kohlenfeder	Carbon brush spring Resorte escobilla	2		0,1	
16a	712067	Balai Kohlenbürste	Carbon brush Escobilla	2		0,7	
16b	440380-1	Balai shunté Kohlenbürste überbrückt	Shunted carbon brush Escobilla shuntada	2		0,7	
17	713009	Ressort rappel Zugfeder	Draw spring Resorte llamada	1		2,0	
18	712057	Attache ressort Federhalter	Spring catch Chapa resorte	1		1,2	
19	722077	Galet moteur Antriebsscheibe	Friction wheel Rodillo motor	1		5,1	
20	714066	Goupille élastique Federstift	Spring pin Clavija elástica	1		0,2	
21a	446030	Cosse double Kabelschuh	Wire clip Terminal			0,4	
21b	763508	Cosse double (Suède) Kabelschuh (Schweden)	Wire clip (Sweden) Terminal (Suecia)			0,6	
22	714051	Ecrou tirant moteur Bolzenmutter	Motor tie nut Tuerca tirante motor	2		0,8	
23a	722043	Balai et ressort Kohlenbürste mit Feder	Brush and spring Escobilla y resorte	2		0,9	
23b	440380-2	Balai shunté et ressort Kohlenbürste überbr.m.Feder	Shunted carb.brush and spring Escob. shuntada y resorte	2		0,8	
24	714081	Coussinet moteur Motorlager	Motor bearing Cojinete motor	2		4,0	
25	712068	Feutre palier Lagerfilz	Bearing felt Fieltro cojinete	2		0,1	
26	712041	Ressort palier Lagerfeder	Bearing spring Resorte cojinete motor	2		0,8	
27	712040	Bride palier moteur Lagerring	Bearing ring Brida cojinete motor	2		2,7	
28a	714221	Rondelle Scheibe	Washer Arandela	3	-350000**	0,1	
28b	451090	Rondelle 7x0,2 Scheibe 7x0,2	Washer 7x0,2 Arandela 7x0,2	3	350001-**	0,2	
29	714213 714215 714218	0,3 0,5 0,8	Rondelle Scheibe Spacer Arandela			0,1	
30a	712042	Tirant moteur Motorgehäusebolzen	Motor tie bolt Tornillo unión motor	2	-1664369**	8,7	
30b	762042	Tirant moteur Motorgehäusebolzen	Motor tie bolt Tornillo unión motor	2	1664370-**	8,5	
31	712061 712062 712063 712064 712065	Gr.A + B Gr.C Gr.D + E Gr.F Gr.G + H	Résistance Widerstand Rheostat Resistencia	1		38,0	
32	702087	Bande isolante Isolierband	Insulating tape Banda aislante	pm		1,0	
33a	762095 762096 762097 762098	2, 3 & 4 1 & 5 6 7	Fil contacteur Verbindungsdraht Connecting wire Hilo contactor	3 2 1 1		0,4 0,4 0,4 0,5	
33b	752095	Fil contacteur Verbindungsdraht	Connecting wire Hilo contactor	pm		9,0	
34	712677	Câble contacteur 125 mm Anschlusskabel 125 mm	Contact cable 125 mm Cable contacto 125 mm	1		0,6	
35a	712202	Condensateur Kondensator	Condenser Condensador	1		47,0	
35b	762270	Condensateur pour machines à pédale Kondensator für Maschinen mit Fussanlasser Condenser for machines with foot control Condensador p. máquinas con pedal reóstato		1		28,0	
36	712060	Gaine condensateur Kondensatorisolierung	Condenser insulation Vaina condensador	1		1,0	
37	714099	Rondelle cambrée Federscheibe	Spring washer Arandela elástica	1		0,1	

Printed in Switzerland

Janvier 1968

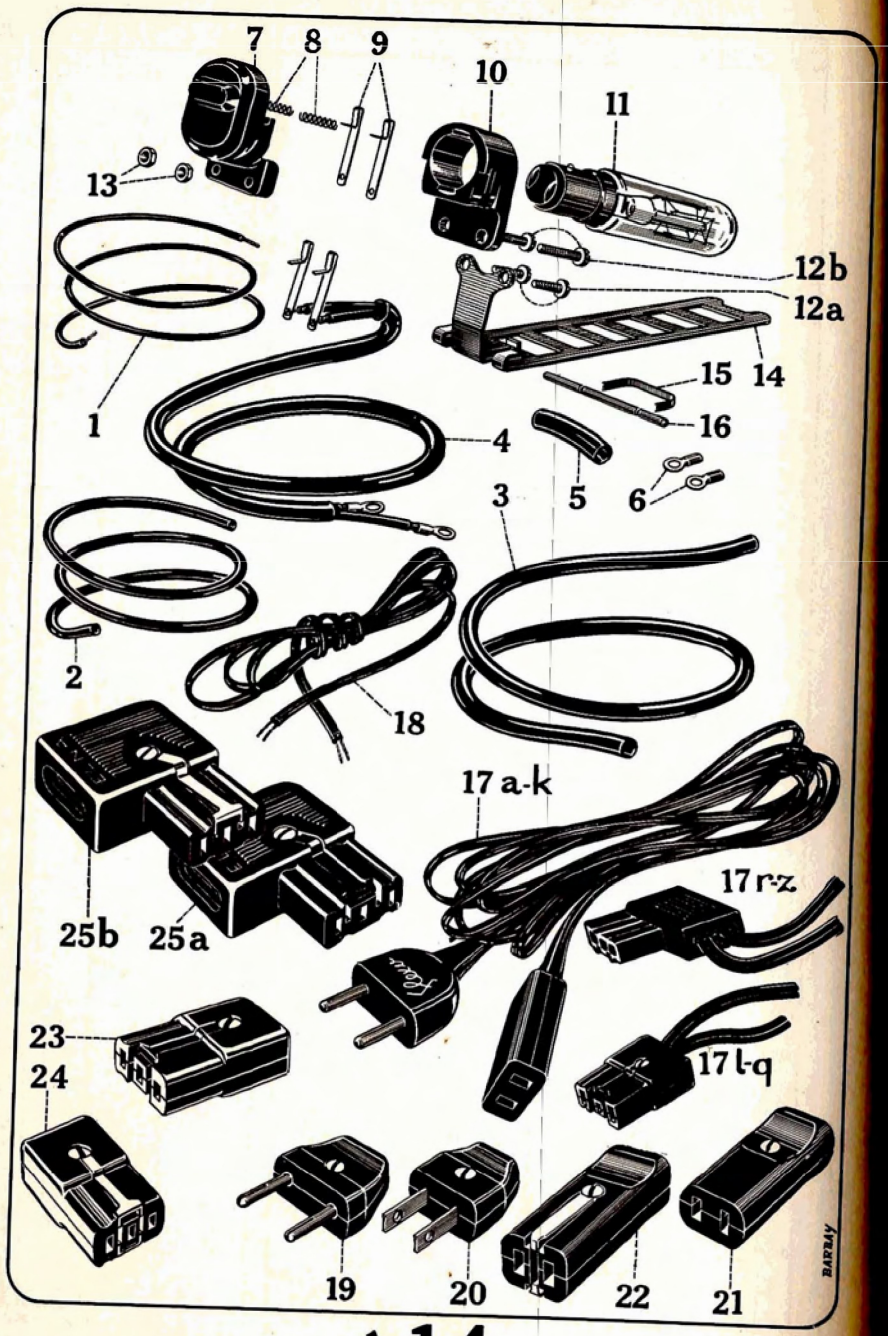

A14

A	B	C		D	E	F	G
1a	763114	Fil lumière court Lichtleiter kurz	Short lamp wire Hilo luz corto	1		5,3	
1b	763115	Fil lumière long Lichtleiter lang	Long lamp wire Hilo luz largo	1		6,0	
2	702186	Gaine fil lumière Lichtleiterschutz	Lamp wire insulation Vaina hilo luz	p.m.		5,0	
3	703019	Gaine câble lumière Kabelschutz	Light cord insulation Vaina cable luz	p.m.		13,3	
4a	723118	Câble lumière Lichtkabel	Light cord Cable luz	1		16,6	
4b	723135	Câble lumière (Canada) Lichtkabel (Kanada)	Light cord (Canada) Cable lum (Canadá)	1		20,0	
5	713060	Protection mécanique Schutzhülse	Protection sleeve Protección mecánica	2		0,5	
6a	446030	Cosse double Kabelschuh	Wire clip Terminal	2		0,4	
6b	763508	Cosse double (Suède) Kabelschuh (Schweden)	Wire clip (Sweden) Terminal (Suecia)			0,6	
7	713096	Couvercle douille Fassungsdeckel	Socket cover Cubierta portalámpara	1		4,4	
8	444060	Ressort contact lampe Lampenfeder	Contact spring Resorte contacto lámpara	2		0,1	
9	444050-1	Contact lampe Lampenkontakt	Contact leaf Contacto lámpara	2		0,3	
10	713015	Douille lampe Lampenfassung	Socket Portalámpara	1		4,6	
11	444100 763102 763103 444130 763105 763106 763107 763108 763109	110 V 130 V 150 V 220 V 160 V 250 V 32 V 24 V 20 V	Ampoule Lampe Bulb Lámpara	1		16,4	
12a	714048	Vis Parker Parkerschraube	Parker screw Tornillo Parker	2	-1109252	0,6	
12b	714014	Vis cylindrique M 2,6 Zylinderschraube M 2,6	Cylindrical screw M 2,6 Tornillo cilíndrico M 2,6	2	1109253-	0,7	
13	450940	Ecrou M 2,6 Mutter M 2,6	Nut M 2,6 Tuerca M 2,6	2	1109253-	0,2	
14a	763011	Grille Gitter	Grid Reja	1		19,0	
14b	723066	Grille (Can.,Austr.,N.Z.) Grid (Kan.,Austr.,Neus.)	Grid (Can.,Austr.,N.Z.) Reja (Can.,Austr.,N.Z.)	1		21,0	
15	713013	Ressort grille Gitterfeder	Grid spring Resorte reja	1		0,2	
16	713012	Axe grille Gitterachse	Grid hinge pin Eje reja	1		2,0	
		Cordons pour machines à genouillère Kabel für Maschinen mit Kniehebel Cords for machines with knee lever Cordones p. máquinas c. pal. de mando					
17a	723541	2-cond. standard 1,5 m 2-aderig Standard 1,5 m	2-core standard 5 ft 2-cond. standard 1,5 m			86,0	
17b	723547	2-cond. fiche USA 1,5 m 2-aderig USA-Stecker 1,5 m	2-core USA-plug 5 ft. 2-cond. Enchufe EUA 1,5 m			84,0	
17c	723246	2-cond. 1,5 m (Finlande) 2-aderig 1,5 m (Finnland)	2-core 5 ft. (Finland) 2-cond. 1,5 m (Finlandia)			100,0	
17d	723542	2-cond. 2,4 m (USA) 2-aderig 2,4 m (USA)	2-core 8 ft. (USA) 2-cond. 2,4 m (EUA)			154,6	
17e	723550	2-cond. 1,5 m (Danemark) 2-aderig 1.5 m (Dänemark)	2-core 5 ft. (Danmark) 2-cond. 1,5 m (Dinamarca)			88,0	
17f	773544	2-cond. 2 m (Canada) 2-aderig 2 m (Kanada)	2-cond. 6,5 ft. (Canada) 2-cond. 2 m (Canadá)			136,0	
17g	723057	3-cond. standard 1,5 m 3-aderig Standard 1,5 m	3-core standard 5 ft. 3-cond. standard 1,5 m			83,0	
17h	723543	3-cond. 2,5 m (Hollande) 3-aderig 2,5 m (Holland)	3-core 8,5 ft. (Holland) 3-cond. 2,5 m (Holanda)			106,0	

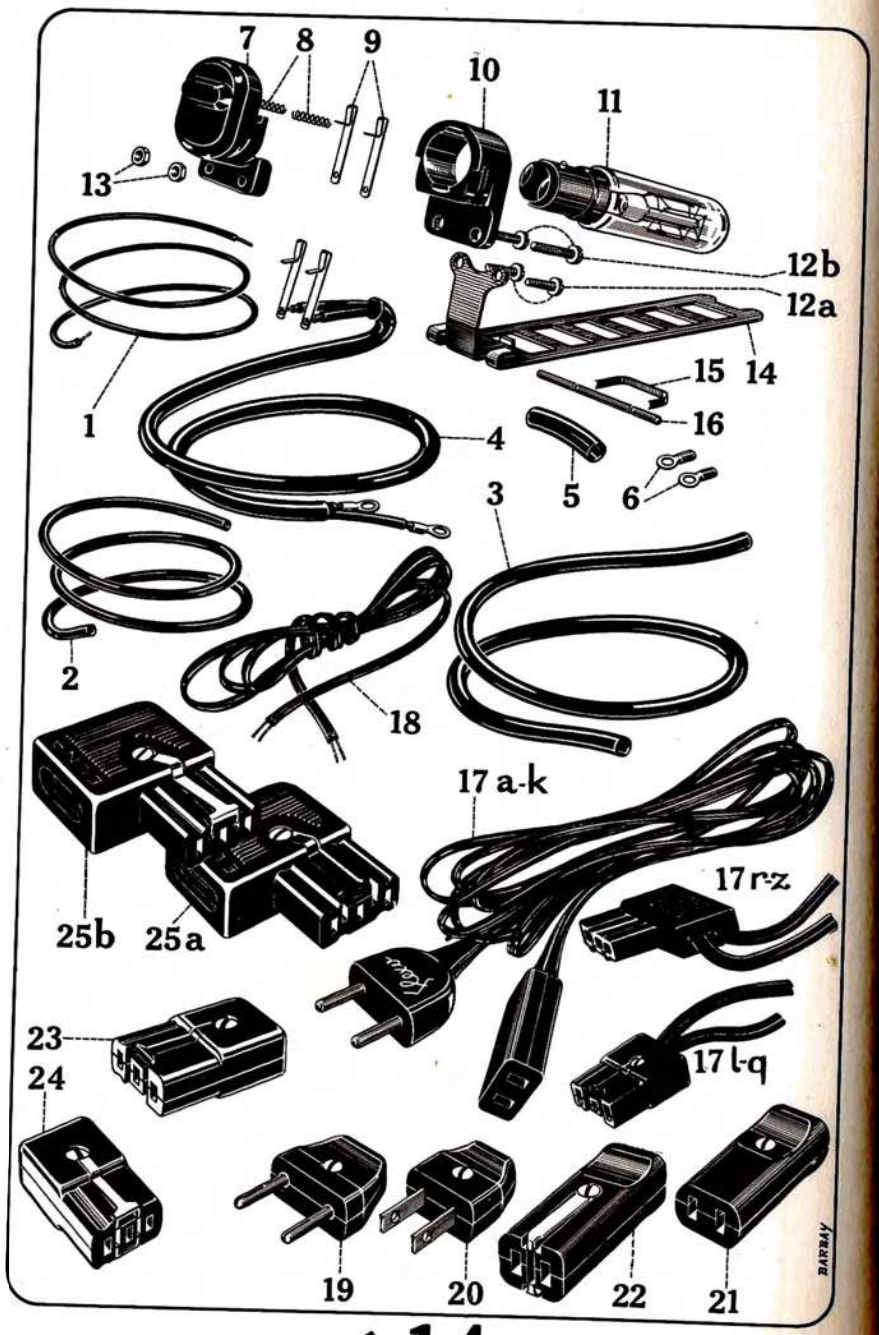

A14

A	B	C		D	E	F	G
17l	773269	3-cond. 1,5 m (Afr. Sud) 3-aderig 1,5 m (SÜdafr.)	3-core 5 ft. (South Africa) 3-cond. 1,5 m (SudÁfrica)			124,5	
17m	773268	3-cond. 3 m (Angleterre) 3-aderig 3 m (England)	3-core 10 ft. (England) 3-cond. 3 m (Inglaterra)			138,0	
		Cordons pédale p. plaques d'entrée) Fussanlasser Kabel f. Anschlussplatten) 773022 Foot control cords f. swith plates) 773023 Cordones pedal reost. p. placas de entr.)					
17n	773276	2-cond. standard 1,5 m 2-aderig Standard 1,5 m 2-core standard 5 ft. 2-cond. standard 1,5 m	sortie latérale seitlicher Austritt lateral outlet salida lateral		-1206635	201,0	
17o	773286	2-cond. standard 1,5 m 2-aderig Standard 1,5 m 2-core standard 5 ft. 2-cond. standard 1,5 m	sortie normale normaler Austritt straight outlet salida normal		-1206635	202,0	
17n	773277	2-cond. fiche USA 1,5 m 2-aderig USA-Stecker 1,5 m 2-core USA-plug 5 ft. 2-cond. ench. EUA 1,5 m	sortie latérale seitlicher Austritt lateral outlet salida lateral		-1206635	203,5	
17o	773287	2-cond. fiche USA 1,5 m 2-aderig USA-Stecker 1,5 m 2-core USA-plug 5 ft. 2-cond. ench. EUA 1,5 m	sortie normale normaler Austritt straight outlet salida normal		-1206635	204,5	
17p	773278	3-cond. standard 1,5 m 3-aderig Standard 1,5 m 3-core standard 5 ft. 3-cond. standard 1,5 m	sortie latérale seitlicher Austritt lateral outlet salida lateral		-1206635	140,0	
17q	773288	3-cond. standard 1,5 m 3-aderig Standard 1,5 m 3-core standard 5 ft. 3-cond. standard 1,5 m	sortie normale normaler Austritt straight outlet salida normal		-1206635	141,0	
		Cordons pédale p. plaques d'entrée) Fussanlasser Kabel f. Anschlussplatten) 773122 Foot control cords f. swith plates) 773123 Cordones pedal reost. p. placas de entr.)					
17r	773776	2-cond. standard 1,5 m 2-aderig Standard 1,5 m	2-core standard 5 ft. 2-cond. standard 1,5 m		1206636-	140,0	
17s	773777	2-cond. fiche USA 1,5 m 2-aderig USA-Stecker 1,5 m	2-core USA-plug 5 ft. 2-cond. ench. EUA 1,5 m		1206636-	150,0	
17t	773243	2-cond. 2,4 m (USA) genouillère 2-aderig 2,4 m (USA) Kniehebel 2-core 8 ft. (USA) knee lever 2-cond. 2,4 m (EUA) palanca de mando				200,0	
17u	773247	2-cond. 1,5 m (Finlande) 2-aderig 1,5 m (Finnland)	2-core 5 ft. (Finland) 2-cond. 1,5 m (Finlandia)			200,0	
17v	773560	2-cond. 1,5 m (Allemagne-Danemark-Norvège) 2-aderig 1,5 m (Deutschland-DÄnemark-Norwegen) 2-core 5 ft. (Germany-Danmark-Norway) 2-cond. 1,5 m (Alemania-Dinamarca-Noruega)				131,5	
17w	773779	2-cond. 2 m (Canada) 2-aderig 2 m (Kanada)	2-core 6,5 ft. (Canada) 2-cond. 2 m (Canadá)			230,0	
17x	773778	3-cond. standard 1,5 m 3-aderig Standard 1,5 m	3-core standard 5 ft. 3-cond. standard 1,5 m		1206636-	150,0	
17y	773280	3-cond. 1,5 m (Aden) 3-aderig 1,5 m (Aden)	3-core 5 ft. (Aden) 3-cond. 1,5 m (Adén)			240,0	
17z	773558	3-cond. 3 m (Angleterre) 3-aderig 3 m (England)	3-core 10 ft. (England) 3-cond. 3 m (Inglaterra)			205,0	
		Cordons en torche Kabel in Rollen Cords in coils Cordones en rollos					
18a	703041	Cordon 2-conducteurs Kabel 2-aderig	2-core cord Cordón 2-conductores	p.m.		30,0	
18b	703057	Cordon 3-conducteurs Kabel 3-aderig	3-core cord Cordón 3-conductores	p.m.		40,0	
		Prises Stecker Plugs Enchufes					
19a	723160	Prise mâle Männlicher Stecker	Male plug Enchufe macho			18,5	

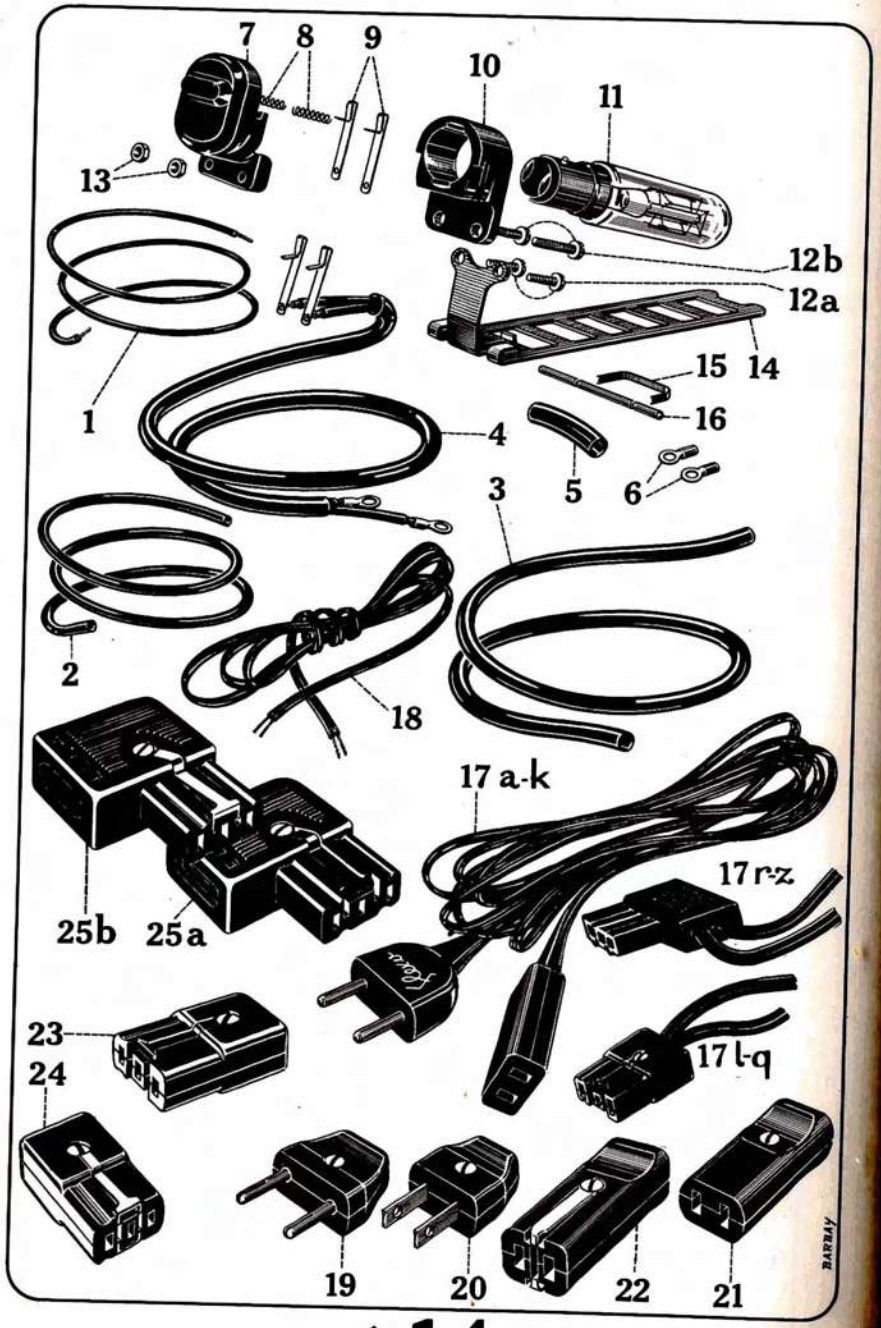

A14

A	B	C		D	E	F	G
19b	723210	Prise mâle (Suède) Männlicher Stecker (Schwed.)	Male plug (Sweden) Enchufe macho (Suecia)			20,0	
20	446450	Prise mâle Männlicher Stecker	Male plug Enchufe macho			22,0	
21	723320	Prise d'appareil Apparatestecker	Female plug Enchufe corriente			20,0	
22	723310	Prise d'appareil av. terre Apparatestecker m. Erdung	Female plug with earthing Ench. corr. c. toma tierra			26,8	
23a	723400	Prise d'app. tripolaire sans terre, sortie normale App.stecker dreipolig ohne Erdung, normaler Austritt Three-hole plug without earthing, straight outlet Ench. corr. tripolar sin toma tierra, salida normal				33,3	
23b	723401	Prise d'app. tripolaire sans terre, sortie latérale App.stecker dreipolig ohne Erdung, seitlicher Austr. Three-hole plug without earthing, lateral outlet Ench. corr. tripolar sin toma tierra, salida lateral				32,5	
24a	723405	Prise d'app. tripolaire avec terre, sortie normale App.stecker dreipolig mit Erdung, normaler Austritt Three-hole plug with earthing, straight outlet Ench. corr. tripolar con toma tierra, salida normal				36,6	
24b	723406	Prise d'app. tripolaire avec terre, sortie latérale App.stecker dreipolig mit Erdung, seitlicher Austr. Three-hole plug with earthing, lateral outlet Ench. corr. tripolar con toma tierra, salida lateral				35,8	
25a	446060	Prise d'app. tripolaire Tavaro s. terre App.stecker dreipolig Tavaro ohne Erdung Three-hole plug Tavaro without earthing Ench. corr. tripolar Tavaro sin toma tierra			1206636-	44,6	
25b	723429	Prise d'app. tripolaire Tavaro avec terre App.stecker dreipolig Tavaro mit Erdung Three-hole plug Tavaro with earthing Ench. corr. tripolar Tavaro con toma tierra			1206636-	45,0	

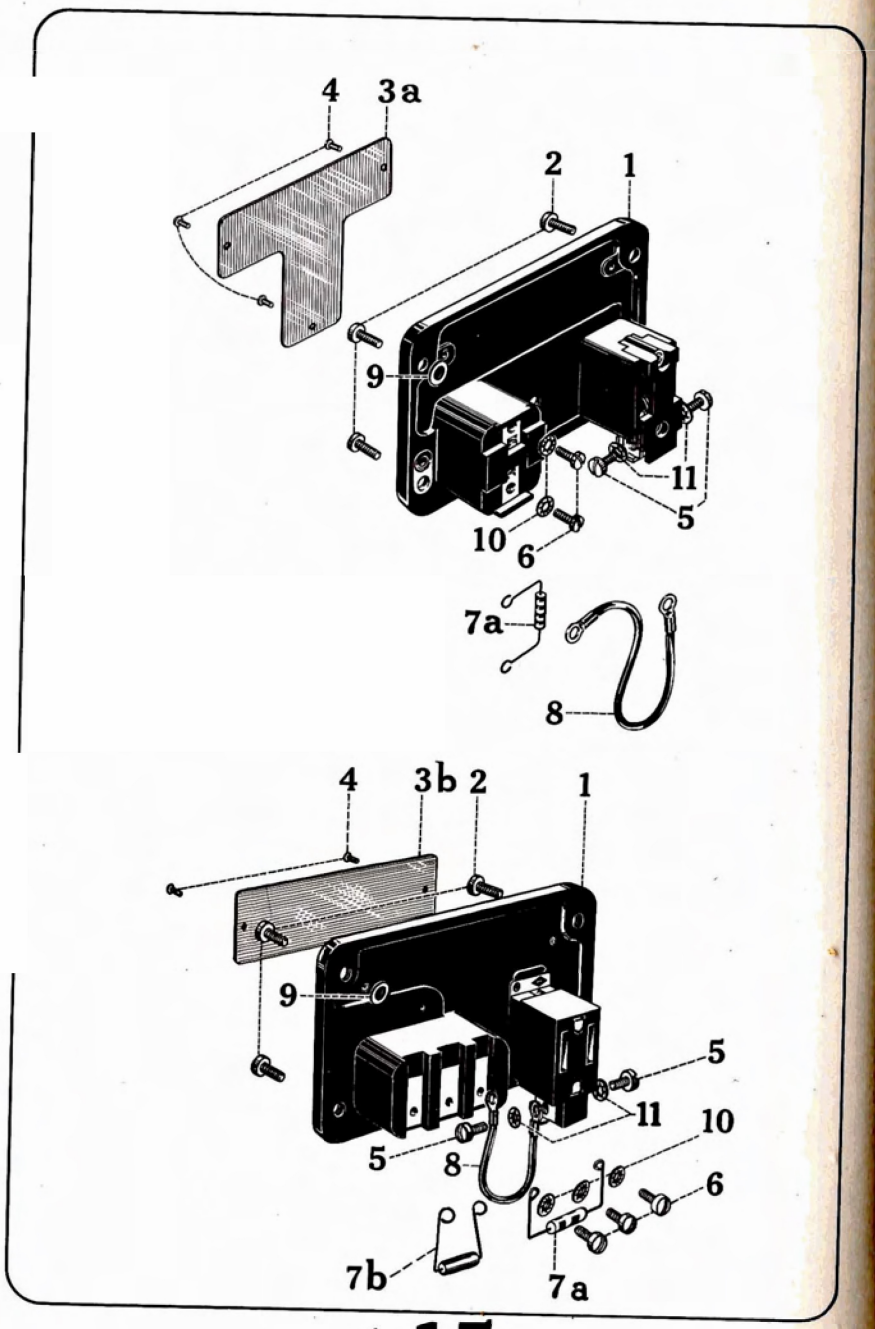

A	B	C	D	E	F	G
1a	723522	Plaque d'entrée bipolaire avec terre Anschlussplatte zweipolig mit Erdanschluss Bipolar switch plate with earthing Placa de entrada bipolar con toma de tierra	1		47,0	
1b	723523	Plaque d'entrée bipolaire sans terre Anschlussplatte zweipolig ohne Erdanschluss Bipolar switch plate without earthing Placa de entrada bipolar sin toma de tierra			47,0	
1c	773022	Plaque d'entrée tripolaire avec terre Anschlussplatte dreipolig mit Erdanschluss Tripolar switch plate with earthing Placa de entrada tripolar con toma de tierra	1	-1206635	55,4	
	773023	Plaque d'entrée tripolaire sans terre Anschlussplatte dreipolig ohne Erdanschluss Tripolar switch plate without earthing Placa de entrada tripolar sin toma de tierra	1	-1206635	50,4	
	773122	Plaque d'entrée tripolaire avec terre Anschlussplatte dreipolig mit Erdanschluss Tripolar switch plate with earthing Placa de entrada tripolar con toma de tierra	1	1206636-	58,0	
	773123	Plaque d'entrée tripolaire sans terre Anschlussplatte dreipolig ohne Erdanschluss Tripolar switch plate without earthing Placa de entrada tripolar sin toma de tierra	1	1206636-	50,0	
		Vis Phillips M4x10 — Phillips screw M4x10 Phillipsschraube M4x10 — Tornillo Phillips M4x10			1,0	
		Plaques caractérist. p. machines à genouillère Aufschriftschilder f. Maschinen m. Kniehebel Specification plates f. machines w. knee lever Plaquites caract. p. máquinas c. pal. de mando				
	713531	110-120 V ASEV				
	713532	125-130 V ASEV				
	713533	135-160 V ASEV				
	713534*	220 V ASEV				
	713535*	225-250 V ASEV				
	713536*	[redacted] ASEV				
	713637	32 V ASEV				
	713638	20 V ASEV				
	713639	24 V ASEV				
	713641	110-120 V ASEV CEE				
	713642	125-130 V ASEV CEE				
	713643	135-160 V ASEV CEE				
	713644	220 V ASEV CEE	1		2,0	
	713645	225-250 V ASEV CEE				
	713646	[redacted] ASEV CEE				
	713539	220 V D				
	713571	220 V N				
	713572	220 V S FI				
	713575	230 V Universal				
	713577	110-120 V UL				
	713579	115 V CSA				
	713581	110-120 V D				
		Plaques caractérist. p. machines à pédale Aufschriftenschilder f. Maschinen m. Fussanlasser Specification plates f. machines w. foot control Plaquites caracterist. p. máquinas c. pedal reóst.				
	763087	110-120 V				
	763088	125-130 V				
	763089	220 V				
	763083	225-250 V				
	763080	[redacted]				
	763141	110-120 V ASEV CEE				
	763142	125-130 V ASEV CEE				
	763143	135-160 V ASEV CEE				
	763144	220 V ASEV CEE				
	763145	225-250 V ASEV CEE				
3b			1		1,8	
	763039	220 V D				
	763070	125-130 V S				
	763071	220 V N				
	763072	220 V S				
	763075	230 V Universal				
	763077	110-120 V UL				
	763079	115 V CSA				
	763081	110-120 V D				
4	452950	Rivet 1,5 — Rivet 1,5 Niet 1,5 — Nummobe 1,5	3 2		0,1	

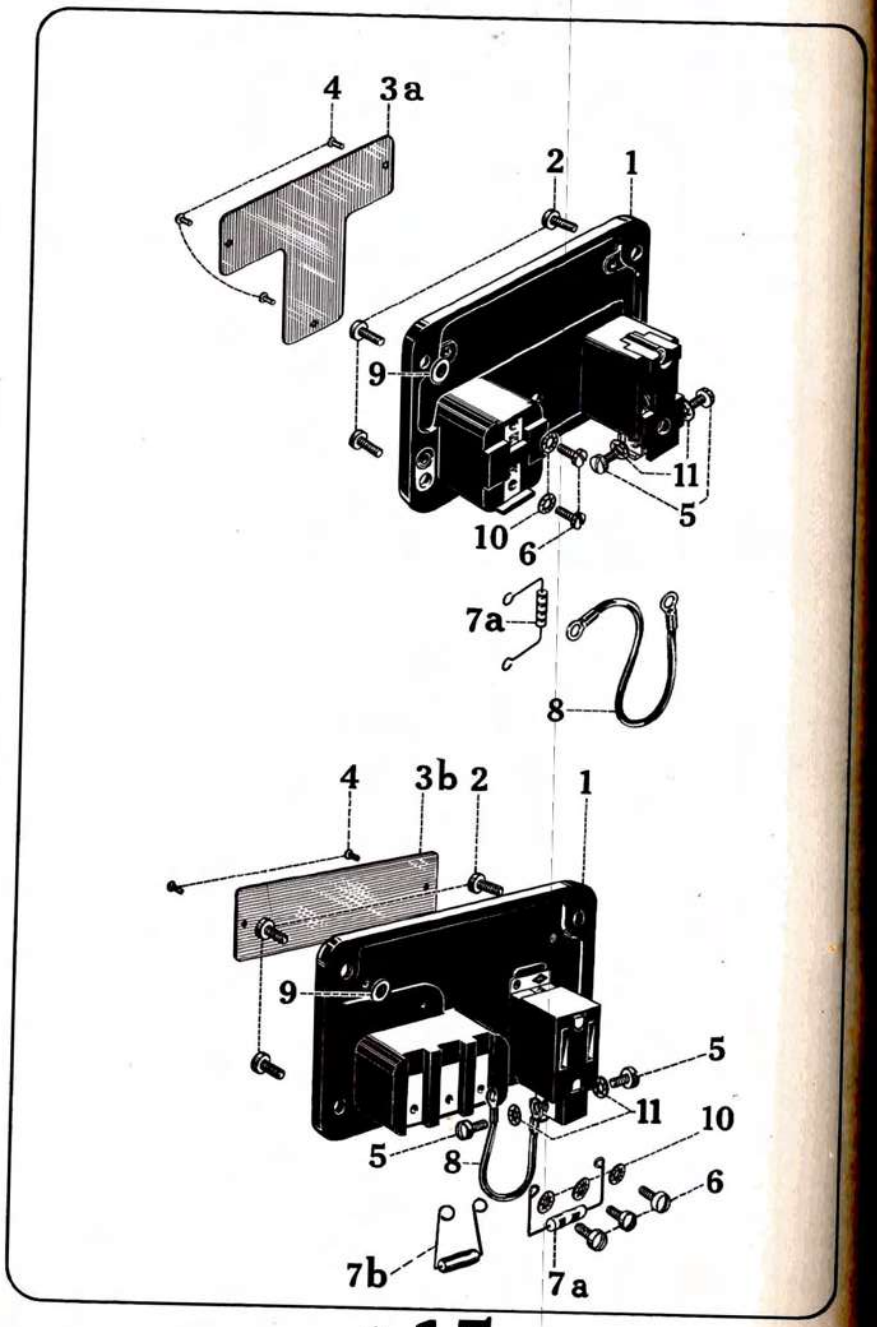

A15

A	B	C		D	E	F	G
5	714024	Vis interrupteur Schalterschraube	Switch screw Tornillo interruptor	2		0,9	
6	450190	Vis cylindrique M3x4 Zylinderschraube M3x4	Cylindrical screw M3x4 Tornillo cilíndrico M3x4	2 3		0,3	
7a	713561	Résistance 2 Megohms Widerstand 2 Megohm	Resistance 2 Megohms Resistencia 2 Megohmios	1		0,3	
7b	713136	Résistance 2 Megohms Widerstand 2 Megohm	Resistance 2 Megohms Resistencia 2 Megohmios.	1		0,3	
8	773116	Câble interrupteur Schalterverbindungskabel	Switch cable Cable interruptor	1		1,6	
9	714106	Rondelle 4 Scheibe 4	Washer 4 Arandela 4	1		0,1	
10	714190	Rondelle éventail 3 Zahnscheibe 3	Self-locking washer 3 Arandela seguridad 3	2 3		0,1	
11	714195	Rondelle éventail 3,5 Zahnscheibe 3,5	Self-locking washer 3,5 Arandela seguridad 3,5	2		0,1	

Printed in Switzerland

Janvier 1968

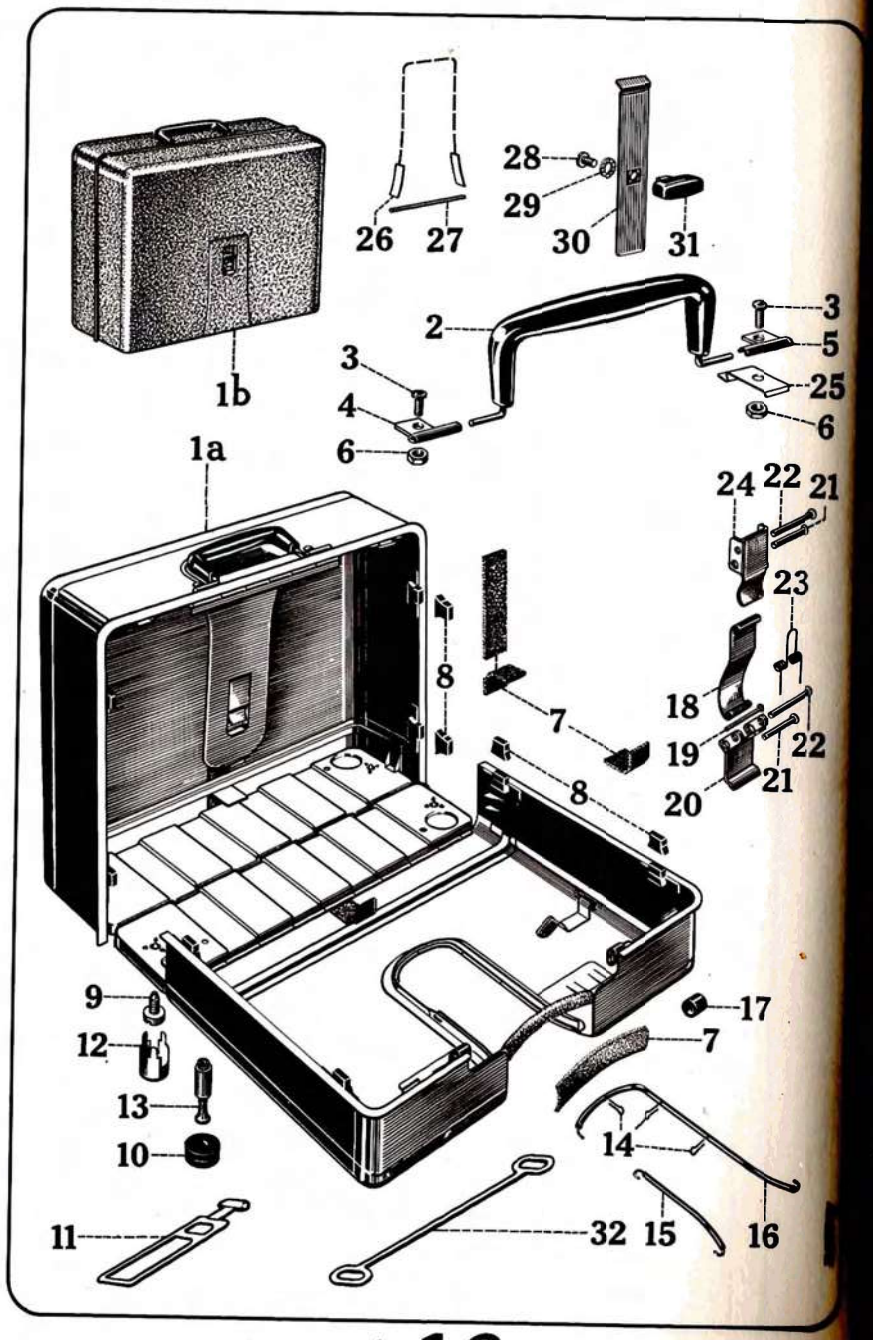

A16

A	B	C		D	E	F	G
1a	775700	Mallette verte Koffer grün	Carrying case, green Maleta verde	1		4840,0	
1b	725464	Mallette grise Koffer grau	Carrying case, grey Maleta gris	1		4040,0	
		Pièces communes aux diff. types de mallettes Gemeinsame Teile für die versch. Koffertypen Parts common to the different types of carrying cases Piezas comunes a los varios tipos de maletas					
2	725240	Poignée Handgriff	Handle Asa	1		48,1	
3a	715249	Vis poignée verte Handgriffschraube grün	Handle screw, green Tornillo asa, verde	2	-946000	0,8	
3b	715363	Vis poignée brune Handgriffschraube braun	Handle screw, brown Tornillo asa, marrón	2	-1370000	0,8	
3c	715364	Vis poignée gris clair Handgriffschraube hellgrau	Handle screw, light grey Tornillo asa, gris claro	2	-1426450	0,8	
3d	715367	Vis poignée gris foncé Handgriffschraube dunkelgrau	Handle screw, dark grey Tornillo asa, gris oscuro	2	1426451-	0,8	
4a	765241	Porte-poignée gauche, vert Handgriffhalter links, grün Handle bracket left, green Portaasa izquierdo, verde		1	-946000	4,6	
4b	715283	Porte-poignée gauche, brun Handgriffhalter links, braun Handle bracket left, brown Portaasa izquierdo, marrón		1	-1370000	4,6	
4c	715284	Porte-poignée gauche, gris clair Handgriffhalter links, hellgrau Handle bracket left, light grey Portaasa izquierdo, gris claro		1	-1426450	4,6	
4d	715287	Porte-poignée gauche, gris foncé Handgriffhalter links, dunkelgrau Handle bracket left, dark grey Portaasa izquierdo, gris oscuro		1	1426451-	4,6	
5a	765242	Porte-poignée droite, vert Handgriffhalter rechts, grün Handle bracket right, green Portaasa derecho, verde		1	-946000	4,6	
5b	715293	Porte-poignée droite, brun Handgriffhalter rechts, braun Handle bracket right, brown Portaasa derecho, marrón		1	-1370000	4,6	
5c	715294	Porte-poignée droite, gris clair Handgriffhalter rechts, hellgrau Handle bracket right, light grey Portaasa derecho, gris claro		1	-1426450	4,6	
5d	715297	Porte-poignée droite,gris foncé Handgriffhalter rechts, dunkelgrau Handle bracket right, dark grey Portaasa derecho, gris oscuro		1	1426451-	4,6	
6	714049	Ecrou M4 Mutter M4	Nut M4 Tuerca M4	2		0,8	
7a	715247	Feutre vert Filzschutz grün	Felt protection, green Fieltro verde	p.m.	-946000	30,6	
7b	715313	Feutre brun Filzschutz braun	Felt protection, brown Fieltro marrón	p.m.	-954439	30,6	
8	435230	Pied interne Innerer Fuss	Inside foot Pie interno	8 4	-954439 954440-	1,0	
9	450160	Vis cylindrique M6x11 Zylinderschraube M6x11	Cylindrical screw M6x11 Tornillo cilíndrico M6x11	4		3,8	
10	435220	Pied base Bodenfuss	Bottom foot Pie base	4		1,0	
11	435252	Attache cordon Kabelbefestigung	Cord fixation Fijación cordón	1		2,5	
		Pièces dét. pour mallettes en une pièce Einzelteile für einteilige Koffer Spare parts for carrying cases in one part Piezas de recambio p. maletas en una pieza					
12	715218	Douille vis fixation Schraubenhülse	Screw casing Manguito tornillo fijación	4	-954439	2,0	
13	715250	Tourillon assemblage Festhaltestift	Foot pin Gorrón montaje	2	-954439	2,0	

Printed in Switzerland

Janvier 1968